STERWINS

110C EPW.3

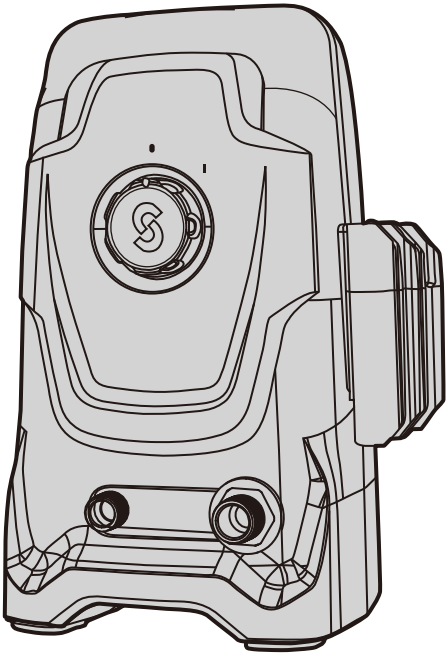

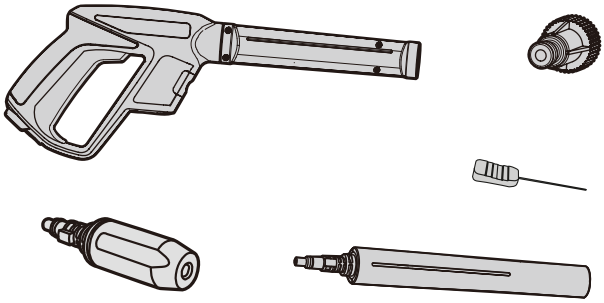

- **FR** Notice de Montage - Utilisation - Entretien
- **ES** Instrucciones de Montaje, Utilización y Mantenimiento
- **PT** Instruções de Montagem, Utilização e Manutenção
- **IT** Istruzioni per il Montaggio, l'Uso e la Manutenzione
- **EL** Εγχειρίδιο συναρμολόγησης, χρήσης και συντήρησης
- **PL** Instrukcja Montażu, Użytkowania i Konserwacji
- **RU** Руководство По Сборке и Эксплуатации
- **UK** Керівництво По Збірці і Експлуатації
- **RO** Manual asamblare, utilizare și întreținere
- **EN** Assembly - Use - Maintenance Manual

EAN CODE : 3276000229698

Traduction de la version originale du mode d'emploi / Traducción de las Instrucciones originales / Tradução das Instruções Originais / Traduzione delle istruzioni originali / Μετάφραση των πρωτότυπων οδηγιών / Tłumaczenie instrukcji oryginalnej / Перевод оригинала инструкции / Переклад оригінальної інструкції / Traducerea instrucţiunilor originale / Original Instructions

2016/09

FR/ Utilisation ES/ Utilización PT/ Utilização IT/ Uso
EL/ Χρήση PL/ Użytkowanie RU/ Использование UK/Використання
RO/ Utilizare EN/ Use

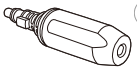 D EAN CODE : 3276000239796	●		●	●			
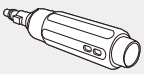 EAN CODE : 3276000239802	●	●	●	●		●	●
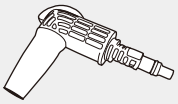 EAN CODE : 3276000239826				●		●	
 EAN CODE : 3276000239840 EAN CODE : 3276000239833	●	●	●	●		●	
 EAN CODE : 3276000239857							●
 EAN CODE : 3276000239864 EAN CODE : 3276000239871					●		

A B

OPTIONS / OPCIONES / OPÇÕES / OPZIONI / ΕΠΙΛΟΓΕΣ /
OPCJE / ОПЦИИ / ОПЦІЇ / OPȚIUNI / OPTIONS

A

FR/ Utilisation
EL/ Χρήση
RO/ Utilizare
ES/ Utilización
PL/ Użytkowanie
EN/ Use
PT/ Utilização
RU/ Использование
IT/ Uso
UK/Використання

●					●			
●	●	●	●	●	●	●	●	●
							●	●
		●	●	●	●		●	●
●					●	●		

B B/C C

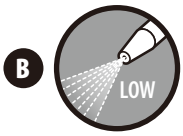

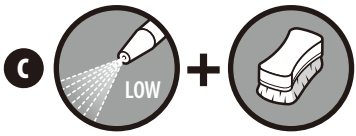

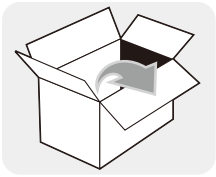

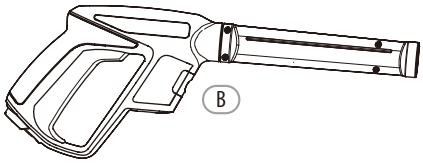
B

C

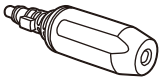
D

E

G

F

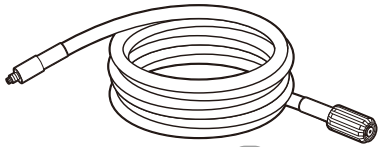
H

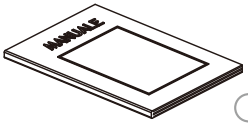
MANUALE
J

A

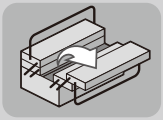

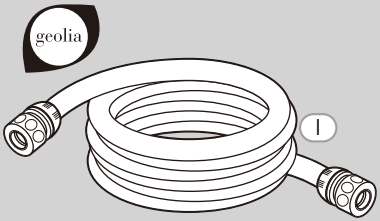
geolia
I

FR/ Préparation ES/ Preparación PT/ Preparação IT/ Preparazione
EL/ Προετοιμασία PL/ Przygotowanie RU/ Подготовка UK/ Підготування
RO/ Pregătire EN/ Preparation

A

1

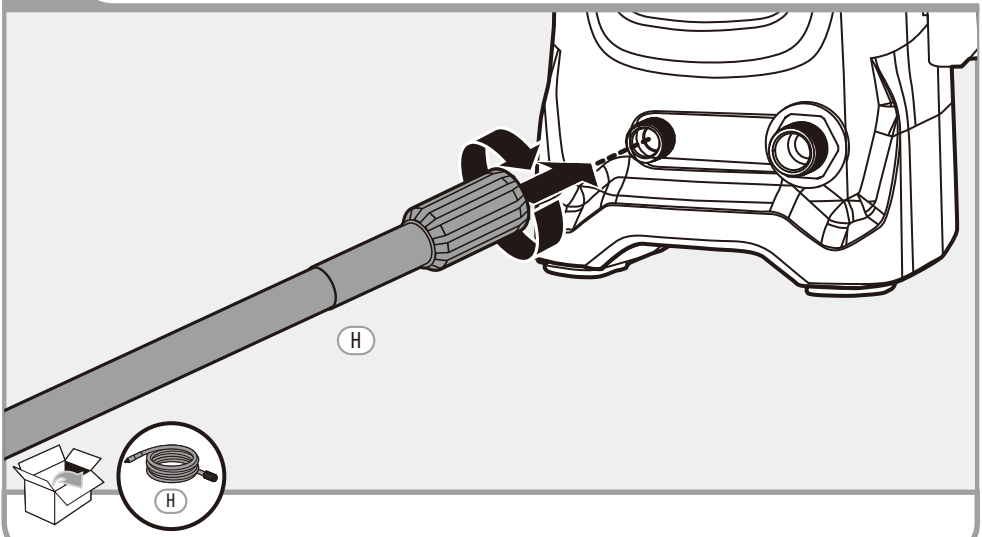

2

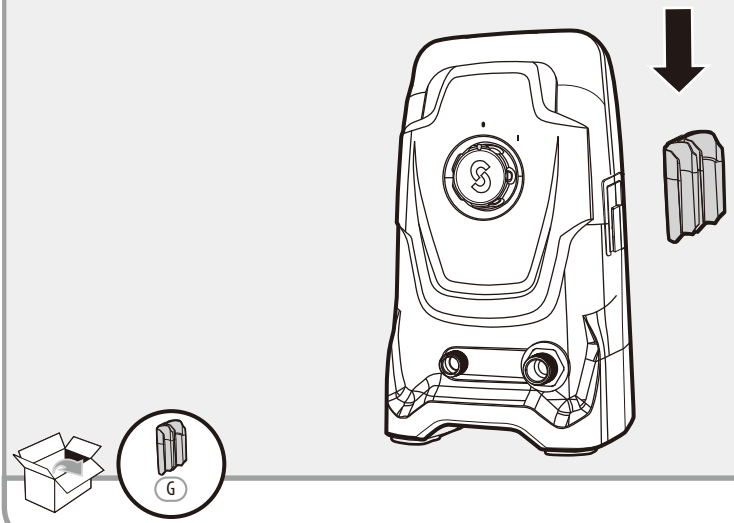

A

FR/ Préparation ES/ Preparación PT/ Preparação IT/ Preparazione
EL/ Προετοιμασία PL/ Przygotowanie RU/ Подготовка UK/ Підготування
RO/ Pregătire EN/ Preparation

3

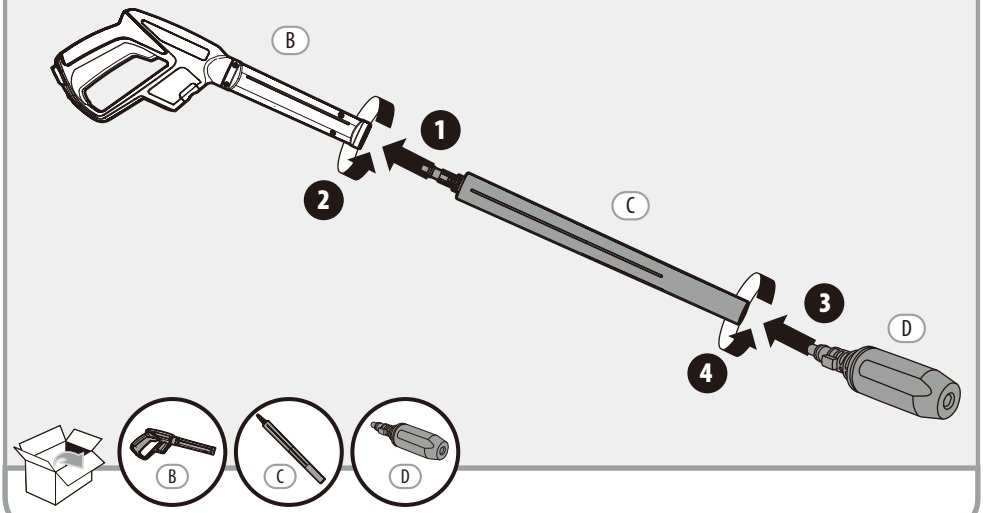

4

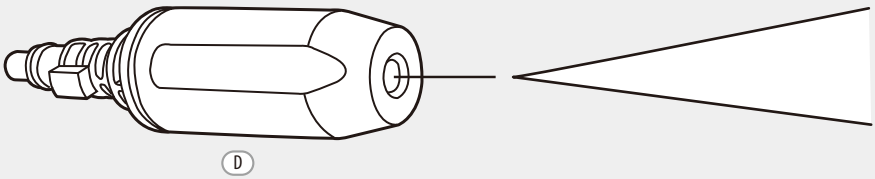

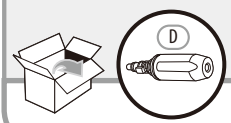

5

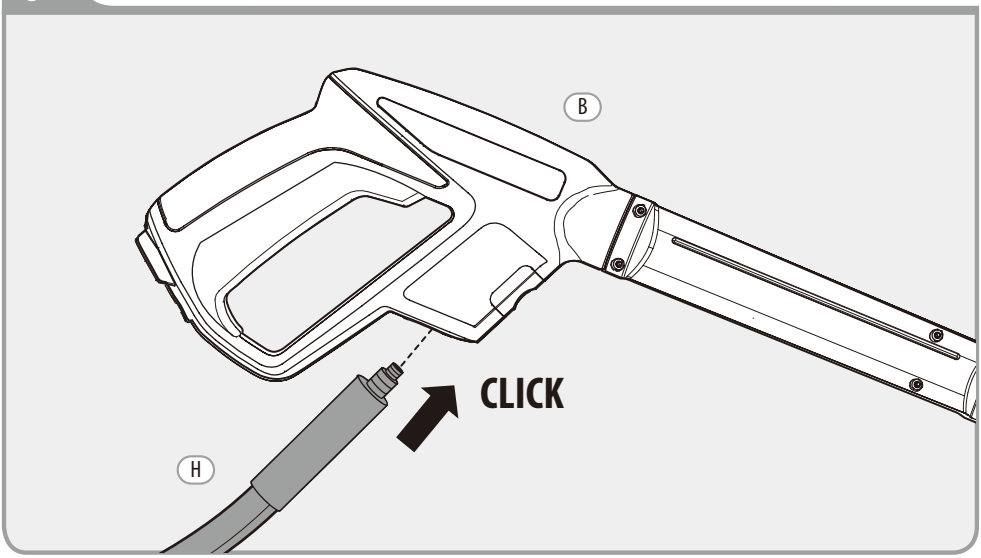

6

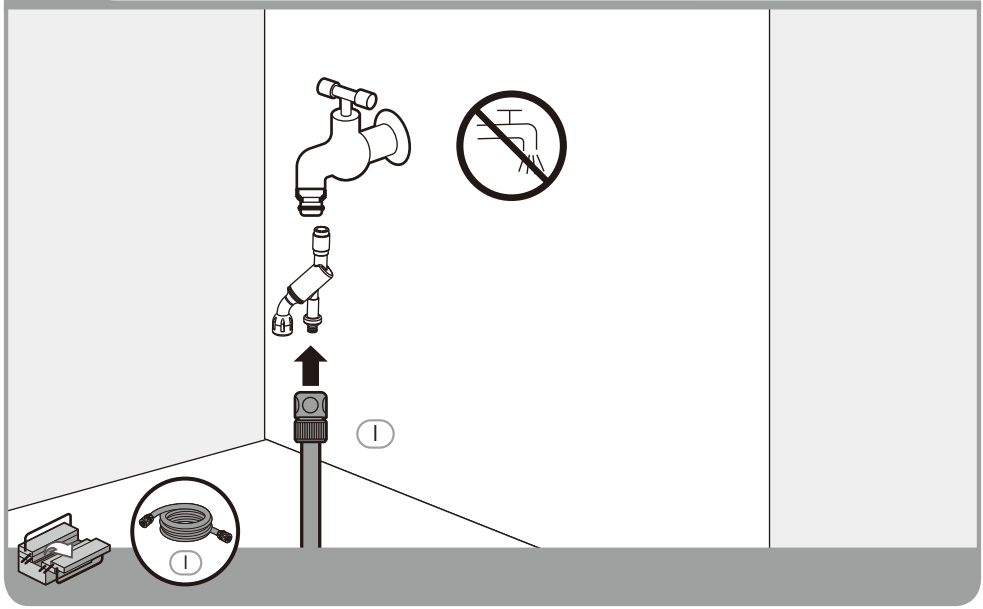

A

FR/ Préparation ES/ Preparación PT/ Preparação IT/ Preparazione
EL/ Προετοιμασία PL/ Przygotowanie RU/ Подготовка UK/ Підготування
RO/ Pregătire EN/ Preparation

7

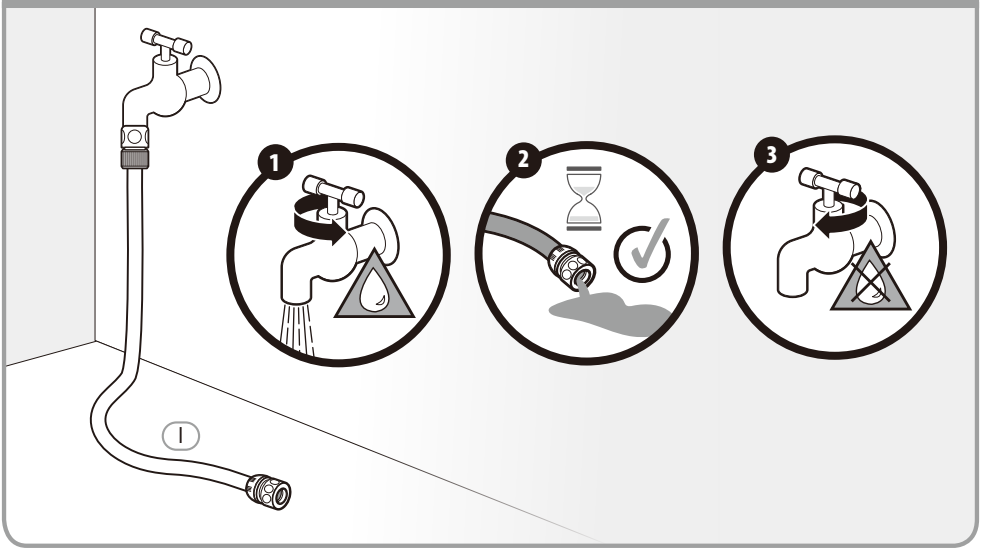

8

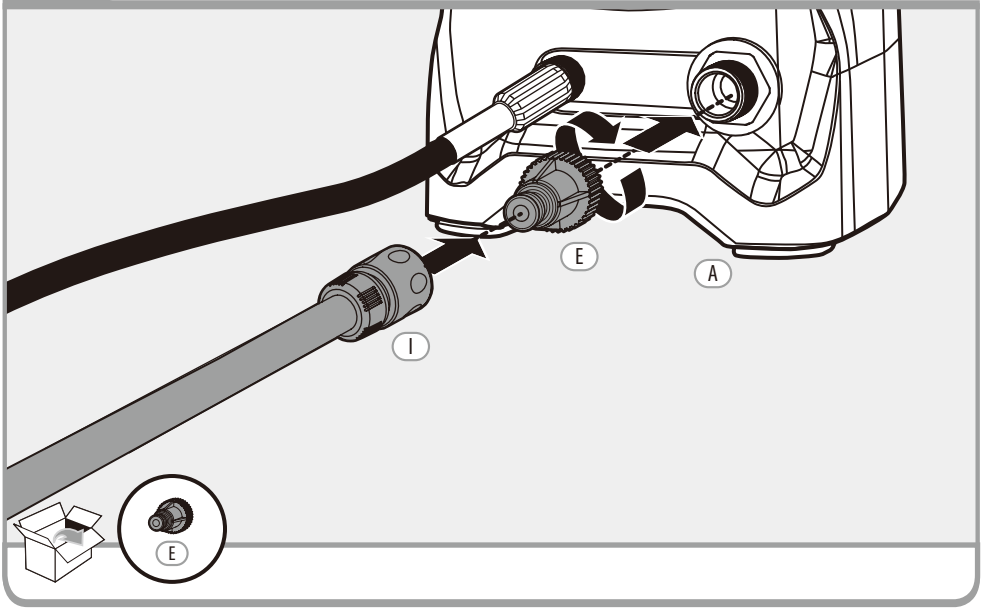

1

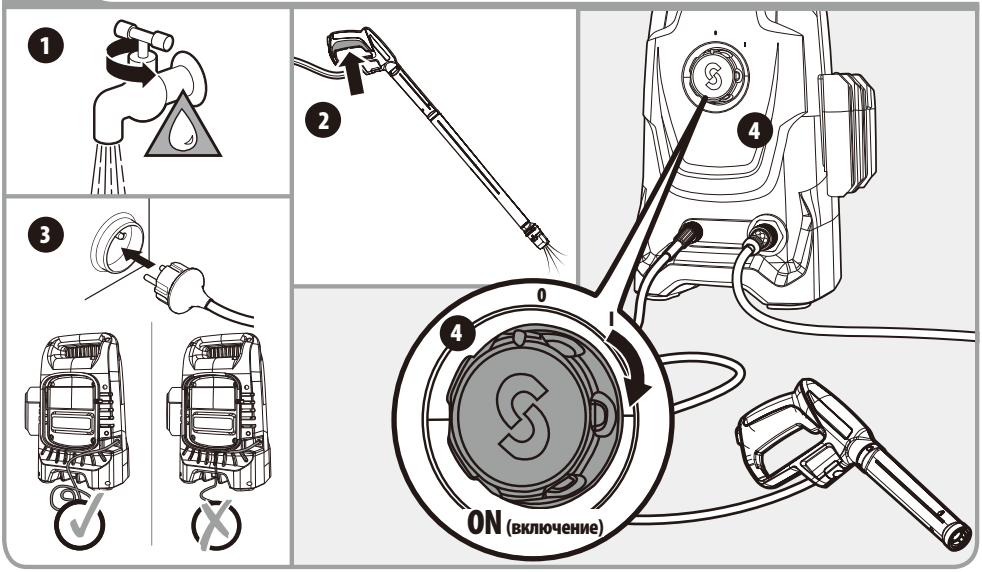

2

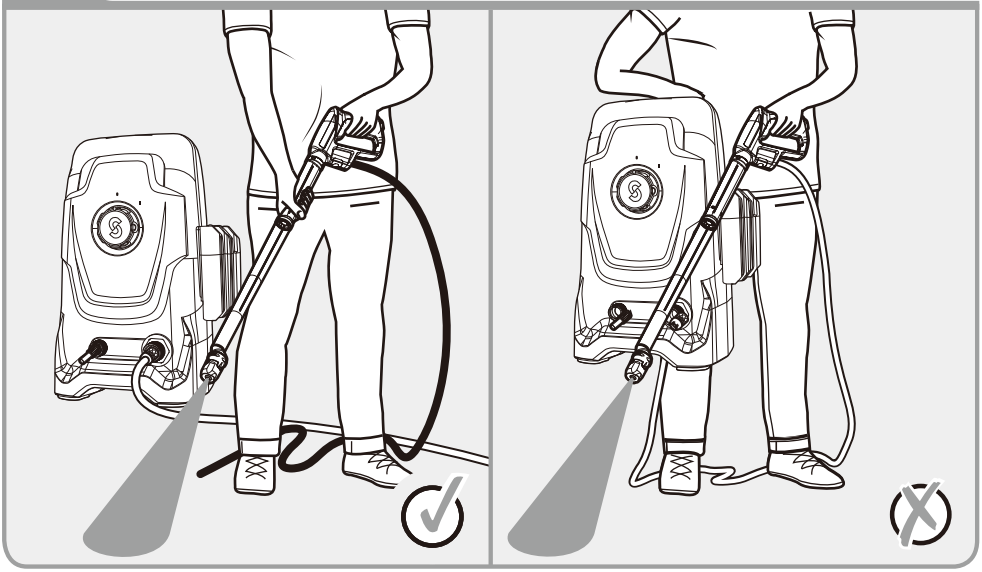

B

FR/ Utilisation ES/ Utilización PT/ Utilização IT/ Uso
EL/ Χρήση PL/ Użytkowanie RU/ Использование UK/Використання
RO/ Utilizare EN/ Use

3

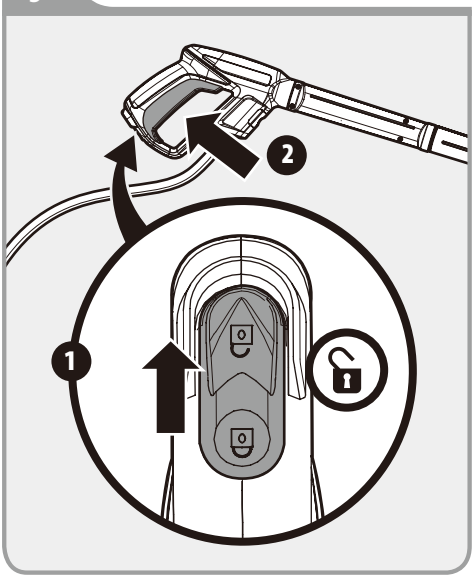

4

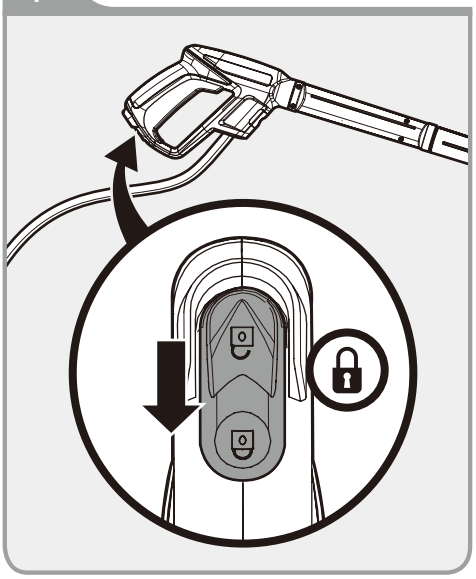

5 OFF

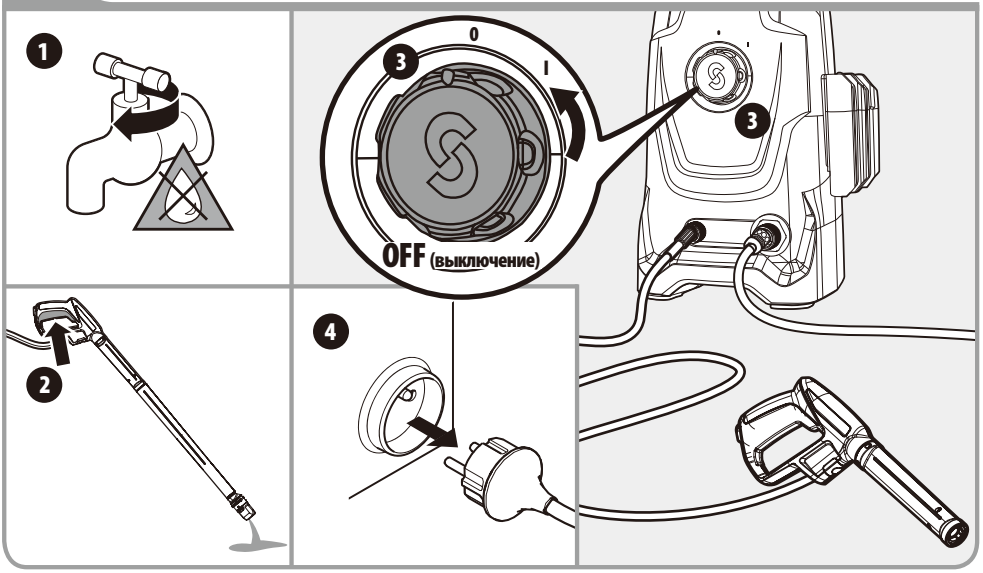

FR/ Entretien ES/ Mantenimiento PT/ Serviço IT/ Manutenzione
EL/ Συντήρηση PL/ Konserwacja RU/ Уход UK/ Догляд
RO/ Întreținere EN/ Maintenance

C

1

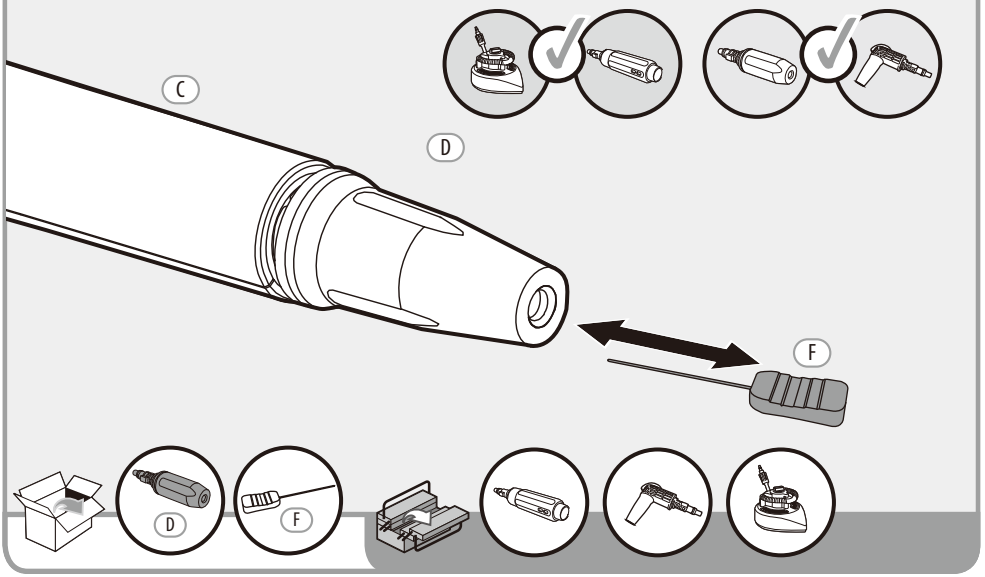

2

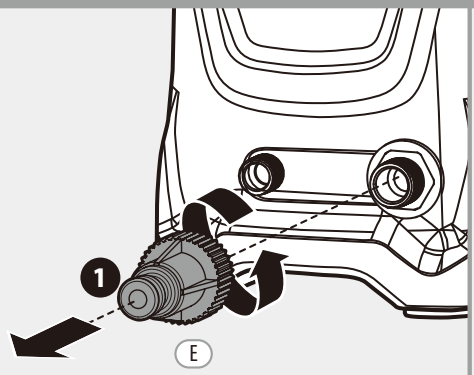

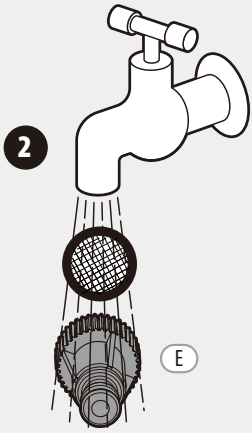

C

FR/ Entretien
EL/ Συντήρηση
RO/ Întreținere
ES/ Mantenimiento
PL/ Konserwacja
EN/ Maintenance
PT/ Serviço
RU/ Уход
IT/ Manutenzione
UK/ Догляд

3

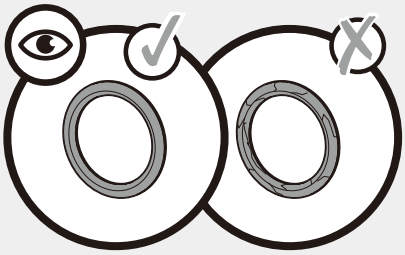

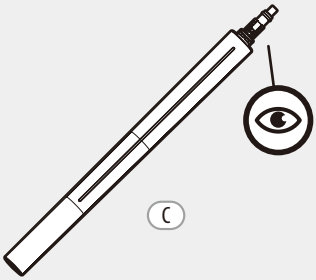

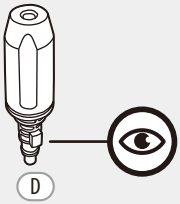

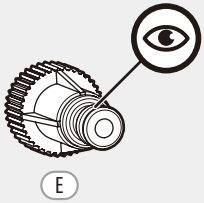

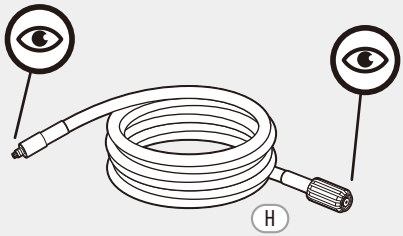

FR/ Hivernage
ES/ Durante el invierno
PT/ Preparação para o inverno
IT/ Rimessaggio
EL/ Αποθήκευση το χειμώνα
PL/ Przechowywanie
RU/ Зимний период
UK/ Зимовий період
RO/ Păstrare pe perioada iernii
EN/ Winter storage

D

1

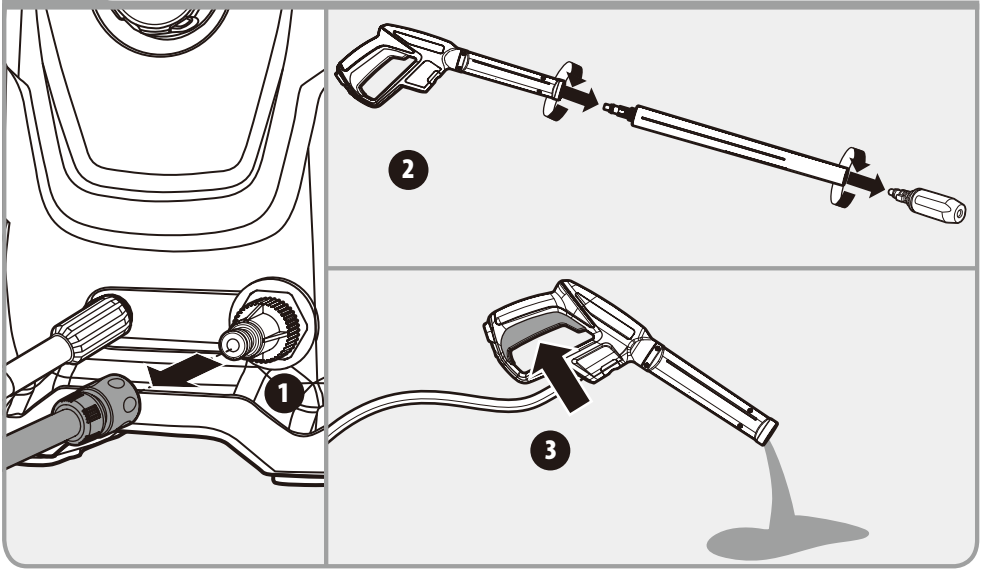

2

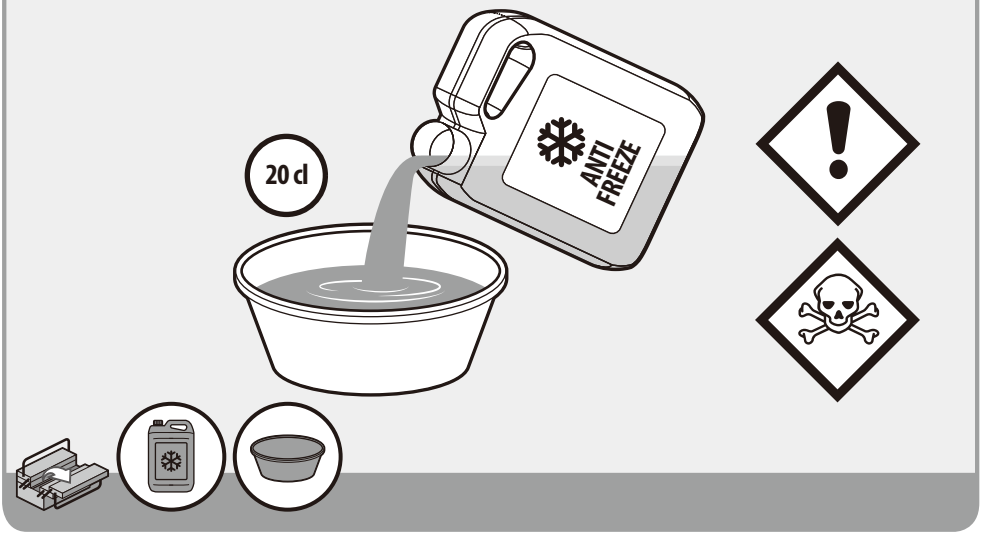

D

FR/ Hivernage
EL/ Αποθήκευση το χειμώνα
RO/ Păstrare pe perioada iernii
ES/ Durante el invierno
PL/ Przechowywanie
EN/ Winter storage
PT/ Preparação para o inverno
RU/ Зимний период
IT/ Rimessaggio
UK/ Зимовий період

3

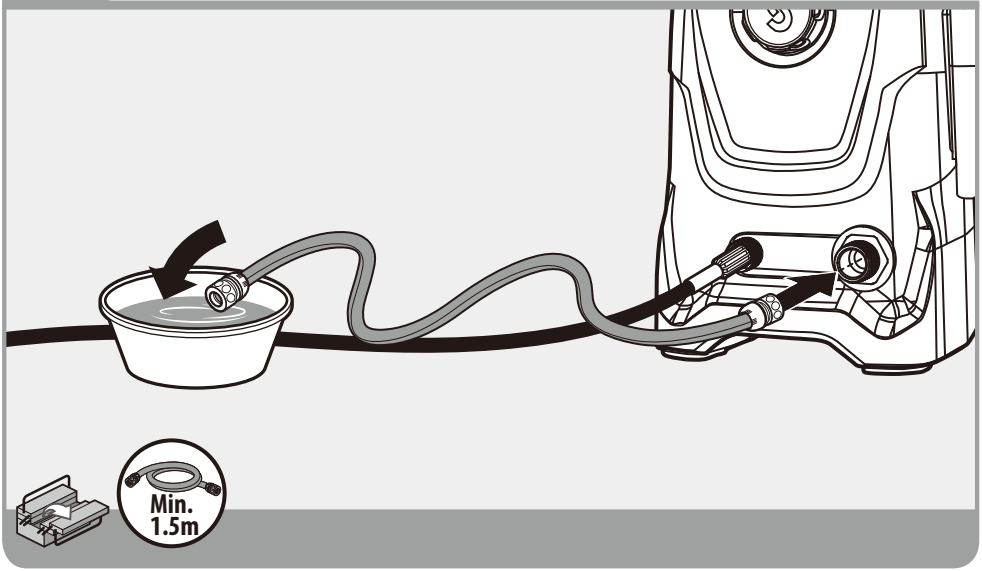

4

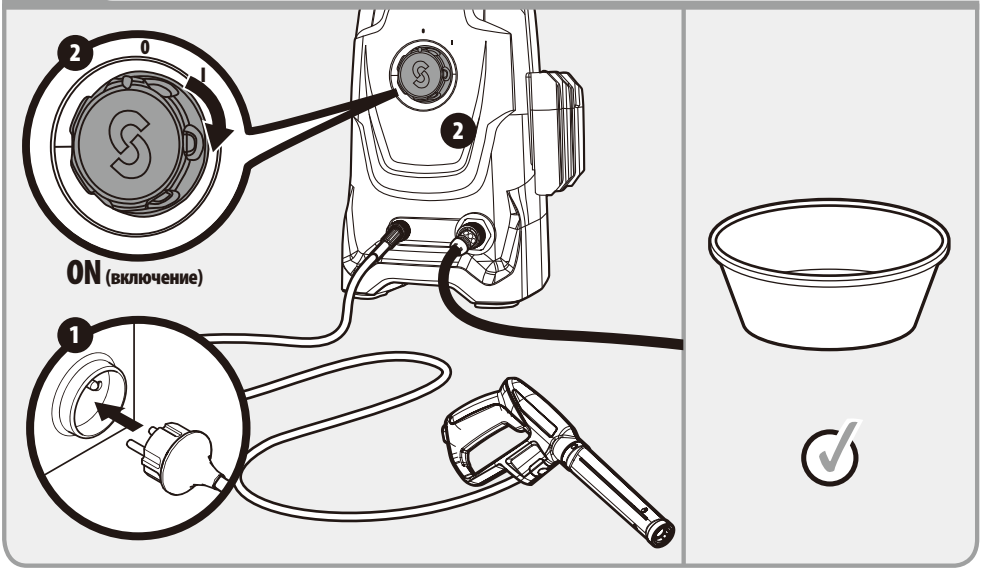

5

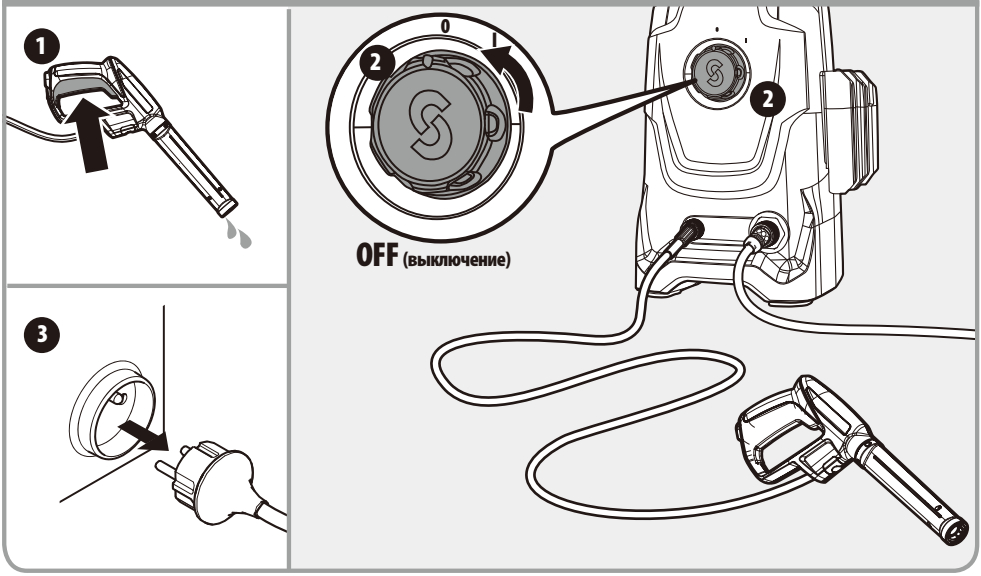

6

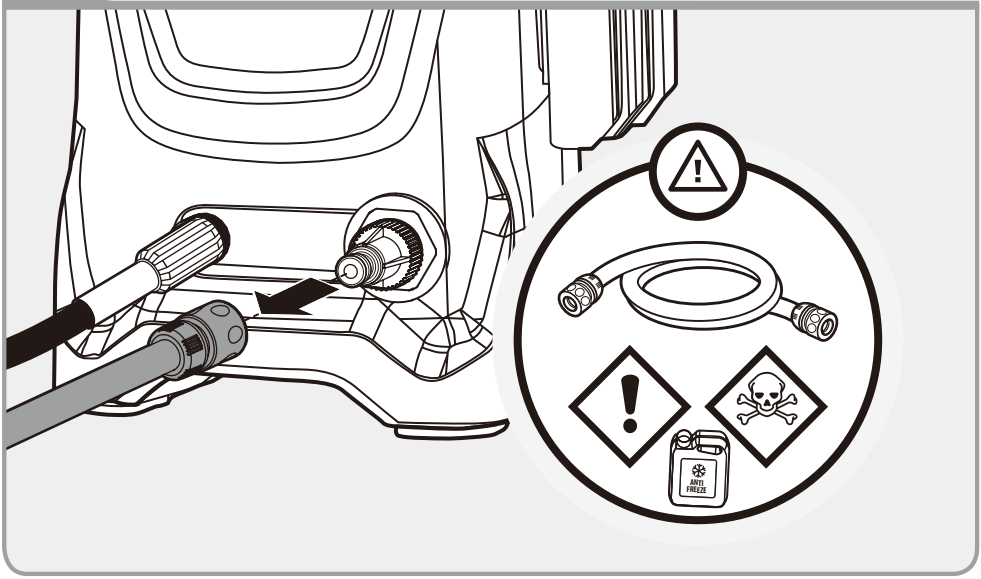

D

FR/ Hivernage
EL/ Αποθήκευση το χειμώνα
RO/ Păstrare pe perioada iernii
ES/ Durante el invierno
PL/ Przechowywanie
EN/ Winter storage
PT/ Preparação para o inverno
RU/ Зимний период
IT/ Rimessaggio
UK/ Зимовий період

7

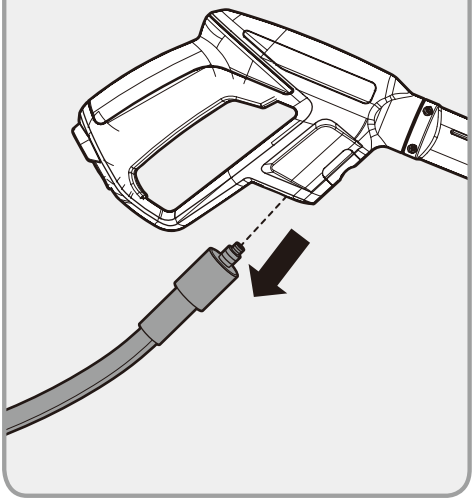

8

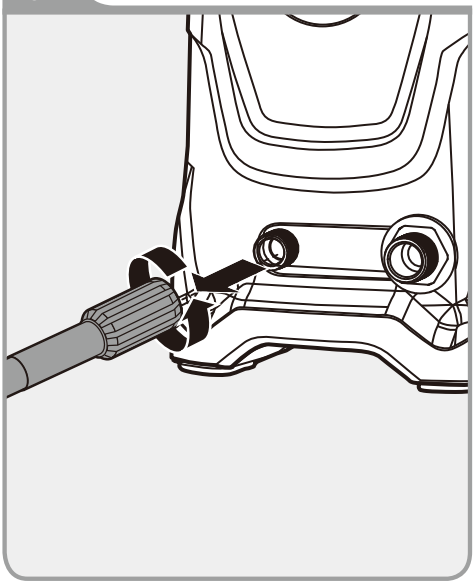

9

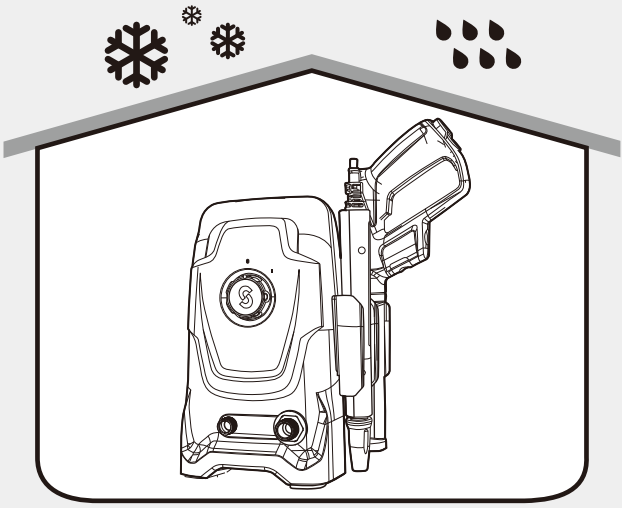

Attention danger / Atención: Peligro / Atenção perigo / Attenzione pericolo / Προσοχή κίνδυνος / Uwaga niebezpieczeństwo / Внимание! Опасно! / Увага! Небезпечно! / Atenţie, pericol / Caution danger

Observez / Atención / Aviso / Osservare / Προσέξτε / Przestrzegać / Соблюдайте правила техники безопасности / Дотримуйтеся правил техніки безпеки / Respectaţi / Observe

Raccordé / Conectado / Ligado / Connesso / Με σύνδεση / Podłączone / Подключено / Під'єднано / Conectat / Connected

Hors tension / Apagado / Desligado da alimentação / Fuori tensione / Εκτός τάσης / Odłączenie zasilania / Не под напряжением / Не під напругою / Scoatere de sub tensiune / Power off

Mise sous tension / Puesta en tensión / Ligação da alimentação / Messo sotto tensione / Σύνδεση με το ηλεκτρικό δίκτυο / Włączenie zasilania / Включение под напряжение / Під'єднання під напругу / Punere sub tensiune / Power up

Nettoyage / Limpieza / Limpeza / Pulizia / Καθαρισμός / Czyszczenie / Чистка / Очищення / Curăţare / Cleaning

Maintenance / Mantenimiento / Manutenção / Manutenzione / Σέρβις / Utrzymanie / Техническое обслуживание / Технічне обслуговування / Mentenanţă / Maintenance

Correct / Correcto / Correcto / Corretto / Σωστό / Dobrze / Правильный / Правильно / Corect / Correct

Incorrect / Incorrecto / Incorrecto / Errato / Λάθος / Źle / Неправильный / Неправильно / Incorect / Incorrect

ADEO Services
135 Rue Sadi Carnot
CS 00001
59790 RONCHIN - France

ТОВ «Леруа Мерлен Україна»,
вул. Полярна 17а, м. Київ
04201, Україна

ООО ЛЕРУА МЕРЛЕН ВОСТОК,
141031, Московская область,
Мытищинский район, г. Мытищи,
Осташковское шоссе, д.1, РОССИЯ

Made In P.R.C. 2016

N° de série/N.º de serie/N.º de série/N. di serie/Αρ. σειράς/ Nr seryjny/Серийный номер/Серійний №/Nr. de serie/ Serial NO 203543 00 DDMMYY 01 PPPPPP

* Garantie 3 ans / 3 años de garantía / Garantia de 3 anos / Garanzia 3 Anni / Εγγύηση 3 ετών / Gwarancja 3-letnia / Гарантия 3 года / Гарантія 3 років / Garanţie 3 ani / 3-year guarantee