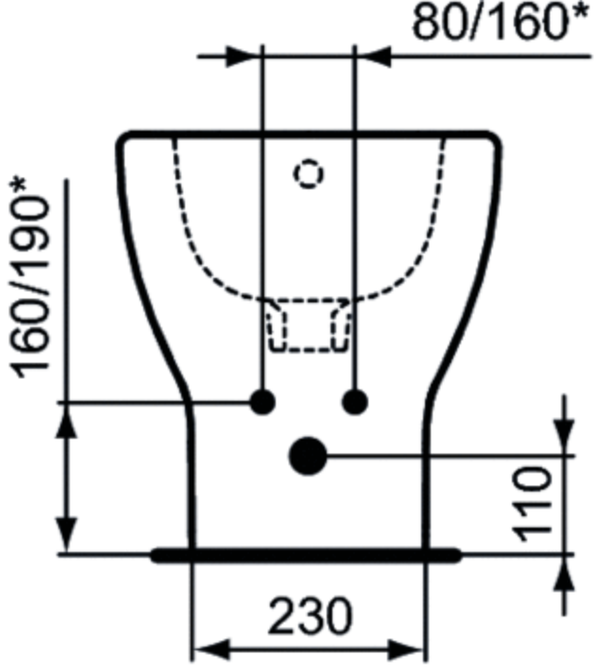
80/160*
160/190*
110
230

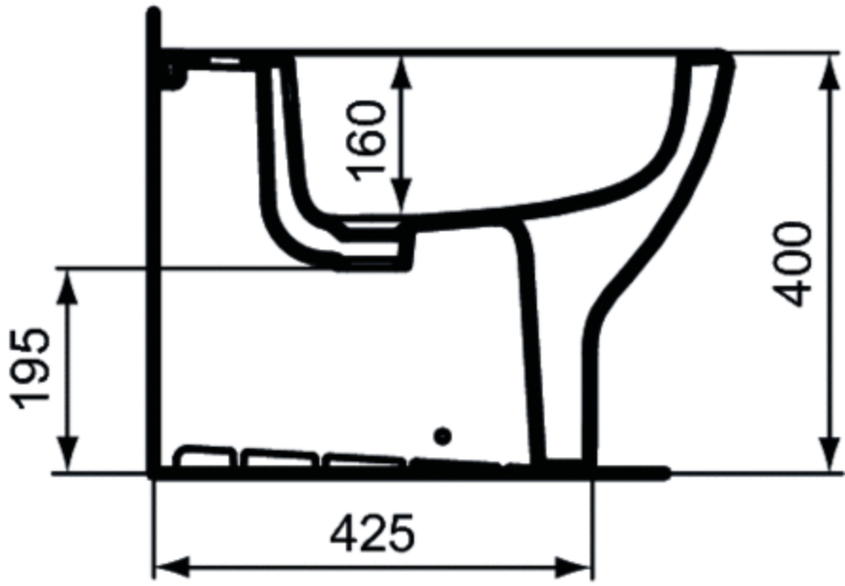
160
400
195
425

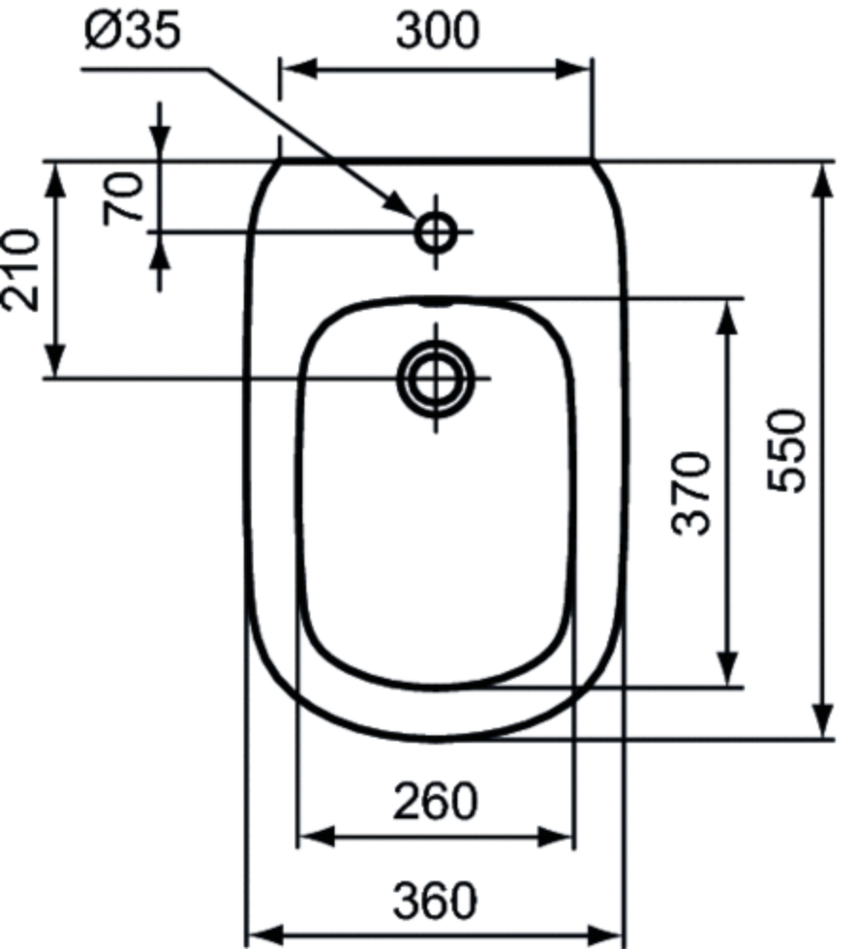
Ø35
300
70
210
370
550
260
360