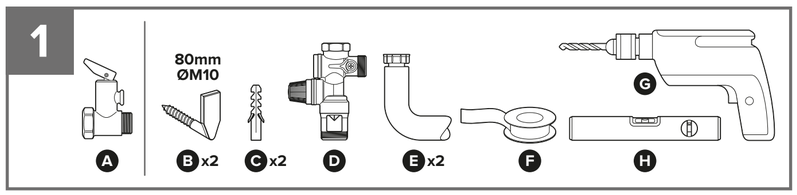
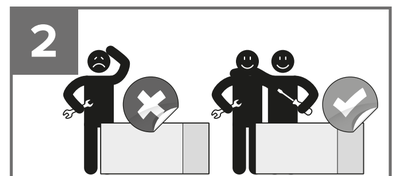
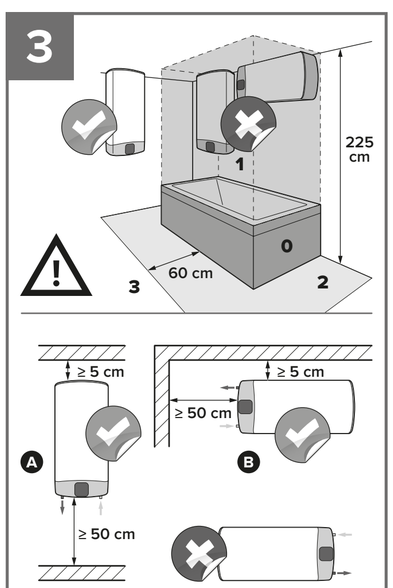
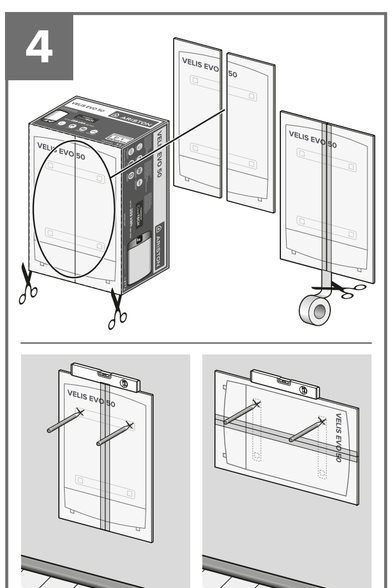
ARISTON

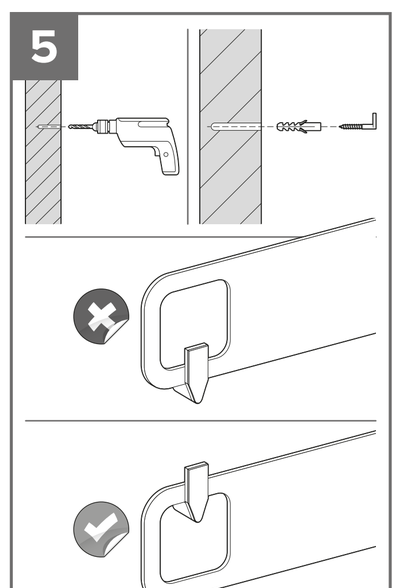
QUICK START

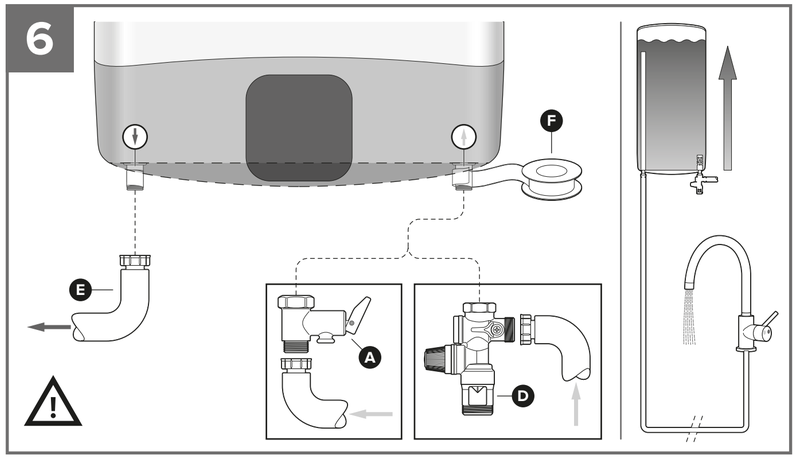


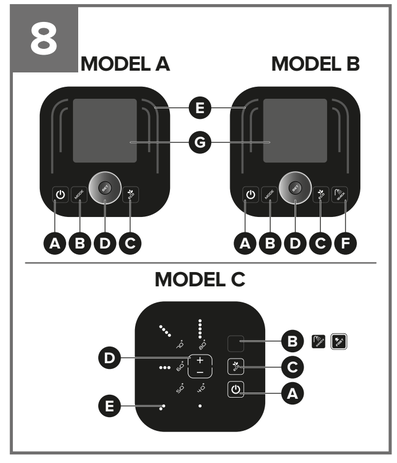


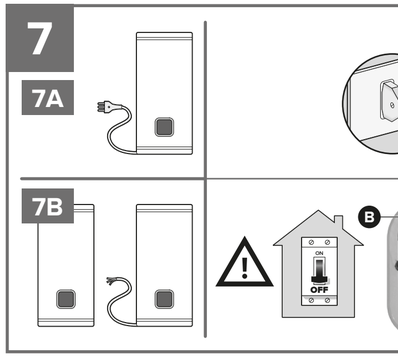


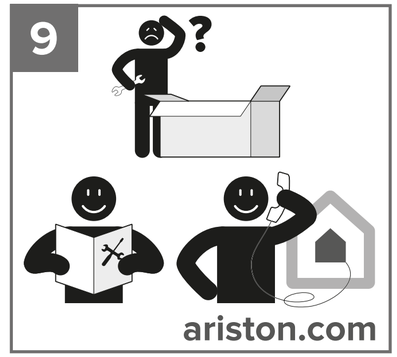












IT QUICK START ISTRUZIONI DI INSTALLAZIONE

Il quick start è un documento introduttivo e non sostitutivo del manuale. Consultare attentamente il manuale prima di procedere con l'installazione e l'utilizzo del prodotto.

1 ACCESSORI

In dotazione: **A** 1 valvola di sicurezza.
Non in dotazione: **B** 2 ganci per fissaggio (ØM10 - 80mm) **C** 2 tappi Fischer (ØM10 - 80mm) - **D** 1 gruppo di sicurezza *(obbligatorio nei paesi UE che lo richiedono)* - **E** 2 Tubi di raccordo - **F** Teflon - **G** Trapano - **H** Livella a bolla.

2 APPROCCIO ALL'INSTALLAZIONE

Modello 30 l: una persona
Modello 50 l - 80 l - 100 l: due persone

3 POSIZIONAMENTO DELL'APPARECCHIO ⚠

L'apparecchio va posizionato quanto più vicino ai punti di utilizzo per limitare le dispersioni di calore lungo le tubazioni. Evitare di installare il prodotto in posizioni ad alta esposizione all'acqua (zona 0; 1). Per rendere più agevoli le manutenzioni prevedere almeno 50 cm di margine tra le connessioni idrauliche e la parete. Questo apparecchio può essere installato verticalmente **A** oppure orizzontalmente **B** con le connessioni idrauliche rivolte a sinistra. Nella scelta della posizione assicurarsi che la parete sia idonea per resistere al peso del prodotto anche riempito d'acqua.

4 UTILIZZO DELLA DIMA DI MONTAGGIO

Nell'imballo esterno viene raffigurato, in dimensioni reali, il profilo dell'apparecchio con l'esatta posizione di asole e staffe. Ritagliare ed unire le falde con del nastro adesivo.

5 FISSAGGIO A PARETE DELL'APPARECCHIO

Una volta aver messo in bolla la dima e segnati i punti di foro evidenziati, forare con un trapano **G**. Inserire nei fori in sequenza: tappo Fischer **C** e ganci **D**.
Posizionare le staffe sui ganci assicurandosi che siano agganciate in maniera corretta.

6 COLLEGAMENTO IDRAULICO ⚠

L'entrata e l'uscita dell'acqua sono contraddistinte da:
- anello azzurro per l'entrata dell'acqua fredda ○
- anello rosso per l'uscita dell'acqua calda ①

Applicare il nastro Teflon **F** ai tubi di acqua fredda ○ e calda ① dell'apparecchio. Avvitare la valvola di sicurezza **A** o il gruppo di sicurezza **B** *(obbligatorio nei paesi UE che lo richiedono)* al tubo dell'acqua fredda ○ e collegare il tubo di raccordo dell'acqua fredda. Collegare il tubo di distribuzione idrica dell'impianto domestico al tubo dell'acqua calda ①.
Provvedere al riempimento del prodotto fino alla fuoriuscita dell'acqua dal rubinetto.

7 COLLEGAMENTO ELETTRICO ⚠

7A Nel caso in cui il prodotto sia già dotato di cavo e spina, collegarlo semplicemente ad una fonte di alimentazione **A**.
7B Nel caso in cui il cavo di alimentazione non sia presente o non sia collegato al prodotto: assicurarsi che l'elettricità sia disattivata, rimuovere la calottina, far passare il cavo di alimentazione nel foro posizionato nella parte posteriore. Fissare le due fasi ai due morsetti del termostato **B**. La messa a terra dell'apparecchio è obbligatoria, e va effettuata collegando il cavo giallo-verde al morsetto contraddistinto dal simbolo ⏚.

8 PANNELLO DI CONTROLLO

MODEL A - MODEL B: **A** tasto ON/OFF - **B** tasto MODE - **C** Funzione ECO - **D** Manopola SET (regolazione tempo, programma e temperatura) - **E** LED funzionamento prodotto - **F** Funzione QUICK - **G** Display di visualizzazione funzionalità
MODEL C: **A** tasto ON/OFF - **B** LED SHOWER READY o funzione FAST - **C** Funzione ECO - **D** Tasti livello di temperatura e controllo funzionalità - **E** LED livello di temperatura (40°/80°)

9 RISOLUZIONE DEI PROBLEMI

Per ogni chiarimento sul prodotto o sull'installazione, consultare il manuale integrale oppure rivolgersi all'assistenza Ariston.

ATTENZIONE! Seguire scrupolosamente le avvertenze generali, le norme sull'installazione vigenti e quelle specificate nel manuale.

EN QUICK START INSTALLATION INSTRUCTIONS

Quick Start is merely an introductory document and does not replace the manual. Carefully read the manual prior to installing and using the product.

1 ACCESSORIES

Supplied: **A** 1 safety valve.
Not supplied: **B** 2 fixing hooks (ØM10 - 80mm) **C** 2 Fischer plugs (ØM10 - 80mm) - **D** 1 safety unit *(compulsory in EU countries demanding it)* - **E** 2 joining pipes - **F** Teflon tape - **G** Drill - **H** Spirit level.

2 INSTALLATION APPROACH

30 l model: one person
50 l - 80 l - 100 l models: two people

3 POSITIONING THE APPLIANCE ⚠

The appliance should be positioned as close as possible to the points of use, in order to limit heat dispersion along the piping. Avoid installing the product in areas heavily exposed to water (zones 0 and 1). To facilitate maintenance operations, leave a space of at least 50 cm between the plumbing connections and the wall. This appliance can be installed either vertically **A** or horizontally **B** with the plumbing connections oriented towards the left. In choosing the final position, make sure that the wall is able to withstand the product's weight even when the latter is filled with water.

4 USING THE INSTALLATION JIG

The external packaging contains a full-size drawing of the appliance showing the exact position of the slots and brackets. Cut it out and join the edges with adhesive tape.

5 FIXING THE APPLIANCE TO THE WALL

After levelling the jig and marking the hole points shown, make the holes in the wall using the drill **G**. Insert the Fischer plugs **C** into the holes, followed by the hooks **B**.
Place the fixing brackets on the hook and make sure that they are properly secured.

6 PLUMBING CONNECTIONS ⚠

The water inlet and outlet are marked by the following:
- blue ring for cold water inlet ○
- red ring for hot water outlet ①

Apply Teflon tape **F** to the appliance's cold water pipes ○ and hot water pipes ①. Screw the safety valve **A** or safety unit **B** *(compulsory in EU countries that demand it)* onto the cold water pipe ○ and connect the cold water joining pipe. Connect the water distribution pipe of the domestic circuit to the hot water pipe ①.
Fill the product until water comes out of the tap.

7 ELECTRICAL CONNECTIONS ⚠

7A If the product is already equipped with a cable and plug, simply connect it to a power supply source **A**.
7B If the power cable is not present or is not connected to the product: make sure that the mains power is deactivated, remove the cover and pass the cable through the hole positioned on the rear part. Connect the two wires to the two terminals of the thermostat **B**. It is compulsory to earth the appliance: perform the operation by connecting the yellow-green wire to the terminal marked with the symbol ⏚.

8 CONTROL PANEL

MODEL A - MODEL B: **A** ON/OFF button - **B** MODE button - **C** ECO function - **D** SET knob (time, programme and temperature adjustment) - **E** product operation LED - **F** QUICK function - **G** function visualisation display
MODEL C: **A** ON/OFF button - **B** SHOWER READY or FAST function LED - **C** ECO function - **D** temperature level and function control buttons - **E** temperature level LED (40°/80°)

9 SOLVING PROBLEMS

For any clarifications concerning the product or its installation, consult the complete manual or contact the Ariston technical assistance service.

CAUTION! Rigorously observe the general warnings, the applicable installation rules and the instructions specified in the manual.

FR QUICK START INSTRUCTIONS D'INSTALLATION

Ce guide de démarrage rapide (quick start) est un aide-mémoire et n'a pas vocation à remplacer le manuel d'instructions. Veuillez lire attentivement le manuel d'instructions avant de procéder à l'installation et à l'utilisation du produit.

1 ACCESSOIRES

Fourni : **A** 1 soupape de sécurité.
Non fournis : **B** 2 crochets de fixation (ØM10 - 80mm) **C** 2 chevilles Fischer (ØM10 - 80mm) - **D** 1 groupe de sécurité *(obligatoire dans les pays de l'UE qui l'exigent)* - **E** 2 tuyaux de raccordement - **F** Ruban en téflon - **G** Perceuse - **H** Niveau à bulle.

2 CONSIGNES D'INSTALLATION

Modèle 30 l : une personne
Modèles 50 l - 80 l - 100 l : deux personnes

3 MISE EN PLACE DE L'APPAREIL ⚠

Placez l'appareil le plus près possible des points de puisage pour réduire le plus possible la déperdition de chaleur dans les canalisations. N'installez pas le produit dans un endroit où il pourrait être exposé à des projections d'eau (zone 0 ; 1). Pour simplifier les opérations d'entretien, prévoyez une distance d'au moins 50 cm entre les raccordements hydrauliques et le mur. Cet appareil s'installe aussi bien à la verticale **A** qu'à l'horizontale **B** avec les raccordements hydrauliques à gauche. Lorsque vous décidez de l'emplacement de l'appareil, assurez-vous que le mur est capable de supporter le poids du produit rempli d'eau.

4 UTILISATION DU GABARIT DE MONTAGE

Le profil de l'appareil est représenté, à sa taille réelle, sur l'extérieur de l'emballage avec l'emplacement exact des fentes et des supports. Découpez et assemblez les volets avec du ruban adhésif.

5 FIXATION MURALE DE L'APPAREIL

Mettez le gabarit à niveau puis marquez les points de perçage indiqués. Percez le mur à l'aide une perceuse **G**. Insérez dans les trous, dans l'ordre : la cheville Fischer **C** et les crochets **B**.
Montez les supports sur le crochet en veillant à les accrocher correctement.

6 RACCORDEMENT HYDRAULIQUE ⚠

L'arrivée et la sortie d'eau se distinguent par la présence :
- d'une bague bleue pour l'arrivée d'eau froide ○
- d'une bague rouge pour la sortie d'eau chaude ①

Appliquez le ruban en téflon **F** sur les tuyaux d'eau froide ○ et chaude ① de l'appareil. Vissez la soupape de sécurité **A** ou le groupe de sécurité **B** *(obligatoire dans les pays de l'UE qui l'exigent)* sur le tuyau d'eau froide ○ et branchez le tuyau de raccordement d'eau froide. Raccordez le tuyau d'alimentation en eau de votre installation au tuyau d'eau chaude ①.
Remplissez le produit jusqu'à ce que l'eau ne s'écoule du robinet.

7 RACCORDEMENT ÉLECTRIQUE ⚠

7A Si le produit est déjà muni de son cordon et de sa fiche, il suffit de le raccorder à une source d'alimentation **A**.
7B Si le produit est livré sans cordon d'alimentation ou si le cordon n'est pas raccordé au produit, assurez-vous que l'électricité est coupée, retirez le capot, puis enfilez le cordon d'alimentation à travers le trou situé à l'arrière. Fixez les deux phases sur les deux bornes du thermostat **B**. La mise à la terre de l'appareil est obligatoire et doit être effectuée en reliant le fil jaune-vert à la borne portant le symbole ⏚.

8 TABLEAU DE COMMANDE

MODEL A - MODEL B: **A** Touche ON/OFF - **B** Touche MODE - **C** Fonction ECO - **D** Molette SET (réglage du temps, du programme et de la température) - **E** Témoin de fonctionnement - **F** Fonction QUICK - **G** Afficheur de fonctionnement
MODEL C: **A** Touche ON/OFF - **B** Témoin SHOWER READY ou fonction FAST - **C** Fonction ECO - **D** Touches niveau de température et contrôle du fonctionnement - **E** Témoin du niveau de température (40 °C/80 °C)

9 DÉPANNAGE

Pour plus d'informations sur le produit ou sur l'installation, reportez-vous au manuel détaillé ou faites appel au SAV Ariston.

ATTENTION ! Suivez attentivement les consignes générales de même que les normes d'installation en vigueur et celles figurant dans le manuel d'instructions.

ES QUICK START INSTRUCCIONES DE INSTALACIÓN

El quick start es un documento introductorio y no sustitutivo del manual. Consultar atentamente el manual antes de proceder a la instalación y utilización del producto.

1 ACCESORIOS

Incluidos: **A** 1 válvula de seguridad.
No incluidos: **B** 2 ganchos de fijación (ØM10 - 80mm) **C** 2 tacos (ØM10 – 80mm) - **D** 1 grupo de seguridad *(obligatorio)* - **E** 2 tubos de conexión - **F** Teflón - **G** Taladro - **H** Nivel.

2 PARA LA INSTALACIÓN

Modelo 30 litros: una persona
Modelo 50 – 80 – 100 litros: 2 personas

3 UBICACIÓN DEL APARATO ⚠

El aparato debe colocarse lo más cerca posible de los puntos de consumo para limitar las pérdidas de calor a lo largo de las tuberías. No instale el producto en lugares con alta exposición al agua (zona 0; 1). Para facilitar el mantenimiento, deje al menos 50 cm de margen entre las conexiones eléctricas y la pared. Este aparato se puede instalar en vertical **A**, o en horizontal **B** con las conexiones hidráulicas hacia la izquierda. Al elegir una ubicación, asegúrese de que la pared es adecuada para soportar el peso del producto, lleno de agua.

4 PLANTILLA DE MONTAJE

En el exterior del embalaje viene dibujado el perfil del producto en tamaño real, incluye la posición de los agujeros y los soportes. Cortar la caja de cartón que contiene la imagen y unir las partes con cinta adhesiva.

5 FIJACIÓN A LA PARED DEL APARATO

Una vez haya nivelado la plantilla y marcado los puntos de los agujeros, perfore con el taladro **G**. Introduzca en los agujeros los tacos **C** y a continuación las alcayatas **B**. Cuelgue los soportes del aparato sobre las alcayatas asegurándose de que estén correctamente acoplados.

6 CONEXIÓN HIDRÁULICA ⚠

La entrada y la salida del agua se caracterizan por:
- Anilla azul para la entrada de agua fría ○
- Anilla roja para la salida del agua caliente ①

Coloque el teflón **F** y conecte siempre manguitos dieléctricos *(obligatorio)* para evitar el par galvánico a las tomas de agua fría ○ y caliente ① del aparato.
Rosque la válvula de seguridad **A** o el grupo de seguridad **D** a la toma de agua fría ○ y finalmente monte el latiguillo del agua fría. Conecte el latiguillo de distribución hidráulica de la vivienda al agua caliente ①. Proceda al llenado del producto hasta que salga agua por los grifos.

7 CONEXIÓN ELÉCTRICA ⚠

7A En caso de que el producto ya esté equipado con cable y enchufe, simplemente conecte a la fuente de alimentación eléctrica **A**.
7B En caso de que el cable no esté presente o no esté conectado al producto: asegúrese de que la electricidad esté desactivada, retire la tapa y pase el cable de alimentación por el orificio situado en la parte trasera del producto. Fije las dos fases en los dos terminales del termostato **B**. La toma a tierra del aparato es obligatoria y se conecta fijando el cable color amarillo-verde al terminal marcado con el símbolo ⏚.

8 PANEL DE MANDOS

MODEL A - MODEL B: **A** botón ON/ OFF - **B** botones MODE - **C** Función ECO - **D** Mando (regulación tiempo, programación y temperatura) - **E** LED funcionamiento producto - **F** Función QUICK - **G** Display visualización funciones
MODEL C: **A** Mando ON/ OFF - **B** LED SHOWER READY o función FAST - **C** Función ECO - **D** Botones nivel temperatura y control funciones - **E** LED nivel temperature (40°C/ 80°C)

9 RESOLUCIÓN DE PROBLEMAS

Para cualquier información adicional sobre el producto o la instalación, consulte el manual completo o llame a la asistencia de Ariston.

¡ATENCIÓN! Siga cuidadosamente las advertencias generales.

PT QUICK START INSTRUÇÕES DE INSTALAÇÃO

O quick start é um documento de introdução e não é um substituto do manual. Consultar atentamente o manual antes de proceder com a instalação e a utilização do produto.

1 ACESSÓRIOS

Fornecidos: **A** 1 válvula de segurança.
Não fornecidos: **B** 2 ganchos de fixação (ØM10 - 80mm) **C** 2 buchas (ØM10 - 80mm) - **D** 1 grupo de segurança *(obrigatorio nos países da UE)* - **E** 2 Tubos de ligação - **F** Teflon - **G** Furador - **H** Nível de bolha.

2 NECESSÁRIO PARA A INSTALAÇÃO

Modelo 30 l : uma pessoa
Modelo 50 l - 80 l - 100 l : duas pessoas

3 POSICIONAMENTO DO APARELHO ⚠

O aparelho deve ser colocado o mais perto possível do ponto de utilização para limitar a dispersão de calor ao longo da tubagem. Evitar de instalar o produto em zonas com alta exposição à água (zona 0; 1). A fim de facilitar a manutenção, prever pelo menos 50 cm de margem entre as ligações hidráulicas e a parede. Este aparelho pode ser montado na posição vertical **A** e horizontal **B** com as ligações hidráulicas do lado esquerdo. Aquando da fixação do equipamento confirmar a robustez da parede tendo em conta o peso do aparelho quando carregado de água.

4 UTILIZAÇÃO DO CARTÃO AUXILIAR DE MONTAGEM

Na embalagem externa está desenhado a configuração e dimensões reais do aparelho, que inclui tambem as ligações hidraulicas bem como os pontos de suporte para fixação. Cortar a caixa de cartão que contém a imagem e unir a mesma com fita adesiva.

5 FIXAÇÃO DO APARELHO À PAREDE

Uma vez nivelado o desenho, realizar as marcações para as buchas, perfurar a parede com o furador **G**. Inserir as buchas **C** e fixar os ganchos **B**.
Colocar os suportes do aparelho nos ganchos, confirmando se os mesmos estão correctamente apoiados.

6 LIGAÇÕES HIDRAULICAS ⚠

A entrada e saida da água são identificados da seguinte maneira:
- anel azul entrada da água fria ○
- anel vermelho para a saída da água quente ①

Aplicar a fita de Teflon **F** ao tubo de água fria ○ e quente ① do aparelho. Montar a valvula de segurança **A** ou o grupo de segurança **D** *(obrigatorio nos paises da UE)* a saida da água fria e monte o tubo de ligação ao ponto de abastecimento de água fria ○ da parede. Ligar a saida de água quente ① ao respectivo ponto de abastecimento na parede. Encher o equipamento mantendo uma torneira de água quente aberta a fim de evacuar o ar existente no mesmo.

7 LLIGAÇÕES ELÉTRICAS ⚠

7A No caso do aparelho já incluir cabo e ficha, ligar simplesmente a uma tomada elétrica **A**.
7B No caso de o cabo de alimentação não estar presente: confirmar que a eletricidade esteja desligada, remover a tampa de proteção e passar o respectivo cabo para a alimentação através do orifício situado na parte traseira do produto. Fixar as duas ligações nos terminais do termostato **B**. A ligação à terra do equipamento é obrigatória, e deve ser realizada com o cabo amarelo-verde a ligação marcada com o respectivo símbolo ⏚.

8 PAINEL DE CONTROLE

MODEL A - MODEL B: **A** botão ON/OFF - **B** botão MODE - **C** ECO função - **D** Manipulo SET (regulação do tempo, programa e temperatura) - **E** LED funcionamento do produto - **F** Função QUICK - **G** Display de visualização das funções
MODEL C: **A** botão ON/OFF - **B** LED SHOWER READY o função FAST- **C** Função ECO - **D** Regulador do nível de temperatura e controle de funções - **E** LED nível de temperatura (40°/80°)

9 RESOLUÇÃO DE PROBLEMAS

Para qualquer informação adicional sobre o produto ou a instalação consultar o manual completo, ou chame a assistência da ARISTON.

ATENÇÃO! Seguir cuidadosamente as advertências gerais.

HU Gyors Üzembehelyezési útmutató Szerelési útmutató

A "gyors üzembehelyezési útmutató" nem helyettesíti a felhasználói kézikönyvet! A készülék felszerelése és használata előtt olvassa át figyelmesen a felhasználói kézikönyvet!

1 TARTOZÉKOK

Árban foglalt tartozék: **A** 1 Biztonsági szelep
Nem tartalmazza **B** 2 Tipli (ØM10 - 80mm) - **C** 2 Fischer dübel (ØM10 - 80mm) - **D** 1 kombinált biztonsági szelep - **E** 2 bekötő cső - **F** Teflonszalag - **G** fúrógép - **H** vízszint mérő.

2 FELSZERELÉS

30 literes modell: felszereléséhez 1 ember szükséges
50 l - 80 l - 100 l modellek: Felszereléséhez 2 ember szükséges

3 KÉSZÜLÉK ELHELYEZÉSE ⚠

A készülék elhelyezése a lehető legközelebb legyen a vízelvételi pontokhoz hogy a vezetéken történő hőátadás minimális legyen. A készülék felszerelésnél ügyeljünk, hogy közvetlenül vízzel ne érintkezzen (0. és 1. zónába nem szerelhető). Hagyjunk legalább 50 cm térközt, hogy hozzáférést biztosítsunk az elektromos bekötéshez és a szerelvényekhez, ily módon megkönnyítsük a karbantartási munkákat. A termék felszerelhető függőlegesen **A** vagy vízszintesen is **B**. A vízszintes felszerelésnél forgassa a berendezést az óramutató járásának megfelelően, hogy a vízcsövek a bal oldalon legyenek (hideg bemeneti vízcső alul legyen).

4 FELSZERELŐ SABLON HASZNÁLATA (VAN ILYEN A MAGYAR KÉSZÜLÉKEN?)

A csomagolás tartalmazza a felszerelősablont, jelölve a tartókonzol és a furatok pontos helyét. Vágja ki és ragassza össze.

5 A KÉSZÜLÉK RÖGZÍTÉSE

Miután a felszerősablon segítségével megjelölte a rögzítések pontos helyét, majd készítse el a furatokat a fúrógép segítségével **G**. Helyezze be a tipliket **C** a furatba, majd a dübeleket **D**.
Helyezze fel a készüléket a tartóra, majd győződjön meg róla, hogy a rögzítés megfelelő.

6 HIDRAULIKAI CSATLAKOZÁS ⚠

A hidegvíz bemenet és a melegvíz kilépés az alábbiak szerint van jelölve:
- kék jelölés a hidegvíz bemenetnél ○
- piros jelölés a melegvíz kilépésen ①

Tegyünk Teflon szalagot **F** a készülék hideg- ○ illetve melegvíz csatlakozására **A**. Csavarozzuk a biztonsági szelepet **A** vagy a kombinált biztonsági szelepet **D** a hidegvíz csatlakozásra ○ és csatlakoztassuk a hidegvíz bekötésre. Csatlakoztassuk a melegvíz hálózathoz a melegvíz csatlakozásra ①. Töltsük fel vízzel a készüléket, amíg a rendszer légmentes nem lesz.

7 ELEKTROMOS CSATLAKOZÁS ⚠

7A A készülék gyárilag csatlakozó kábellel és dugvillával előszerelve érkezik **A**.
7B A tárolót csak állandó jellegű csatlakoztatással szabad a villamos hálózatra bekötni. A hálózati áramot minden pólust megszakító kapcsolón keresztül szabad a tárolóhoz vezetni. A hosszabbítók és adapterek használata szigorúan tilos! A vízmelegítőt kábeles bekötéssel kell kialakítani a leválasztó kapcsolóig **B** mely a hálózathoz van csatlakoztatva. Ennek a leválasztó kapcsolónak túláram védelmét egy kismegszakítón keresztül biztosítsuk!

8 KEZELŐ FELÜLET

MODEL A - MODEL B: **A** ON/OFF gomb - **B** MODE gomb - **C** ECO funkció - **D** SET tekerőgomb (idő, program és hőmérséklet beállítás) - **E** működést jelző LED - **F** gyors felfűtés gomb - **G** fűtést jelző LED
MODEL C: **A** ON/OFF gomb - **B** "Zuhanykész" funkció LED - **C** ECO funkció - **D** Hőmérséklet érték beállító gombok - **E** hőmérséklet érték LED (40°/80°)

9 PROBLÉMA MEGOLDÁS

Amennyiben további kérdés merülne fel, kérem olvassa át figyelmesen a felhasználói kézikönyvet, vagy forduljon az Ariston Thermo Hungária Kft. munkatársaihoz.

FIGYELMEZTETÉS! Kövesse a felhasználói kézikönyvben felsorolt általános figyelmeztetéseket és biztonsági normákat, és mindenféle körülmények között, tartsa be az adott utasításokat!

CS QUICK START POKYNY PRO INSTALACI

Quick start je dokument, který slouží k seznámení se zařízením a nenahrazuje návod k tomuto zařízení. Před zahájením instalace a používáním výrobku si pozorně přečtěte návod.

1 PŘÍSLUŠENSTVÍ

Standardní výbava: **A** 1 pojistný ventil.
Mimořádná výbava: **B** 2 upevňovací háčky (Ø M10 - 80 mm) - **C** 2 hmoždinky typu Fischer (Ø M10 - 80 mm) - **D** 1 bezpečnostní jednotka *(povinná v zemích EU, které ji vyžadují)* - **E** 2 Spojovací trubky - **F** Teflonová páska - **G** Vrtačka - **H** Vodováha.

2 POTŘEBNÝ POČET OSOB

Model 30 l: jedna osoba
Model 50 l - 80 l - 100 l: dvě osoby

3 UMÍSTĚNÍ ZAŘÍZENÍ ⚠

Zařízení je třeba umístit co nejblíže k odběrným místům, aby se omezily tepelné ztráty podél potrubí. Výrobek neinstalujte na místa, kde by byl příliš vystaven působení vody (prostor 0; 1). Kvůli usnadnění údržby ponechejte mezi stěnou a přípojkami vody nejméně 50 cm volného prostoru. Toto zařízení může být instalováno ve svislé poloze **A** nebo ve vodorovné poloze **B** s přípojkami vody na levé straně. Po zvolení polohy se ujistěte, že stěna má dostatečnou nosnost z hlediska hmotnosti výrobku naplněného vodou.

4 POUŽITÍ MONTÁŽNÍ ŠABLONY

Na vnější straně obalu je zobrazen profil zařízení v reálných rozměry as uvedením přesné polohy podélných otvorů a konzol. Vystřihněte a slepte jednotlivé díly lepicí páskou.

5 PŘIPEVNĚNÍ ZAŘÍZENÍ NA ZEĎ

Po vyrovnání šablony pomocí vodováhy a po vyznačení daných otvorů jejich navrtejte vrtačkou **G**. Do otvorů vložte hmoždinky typu Fischer **C** a háčky **B**.
Umístěte lišty konzoly na háčky a ujistěte se, že jsou uchyceny správně.

6 PŘÍPOJENÍ K PŘÍPOJKÁM VODY ⚠

Vstup a výstup vody jsou označeny:
- Světle modrý kroužek pro vstup studené vody ○
- Červený kroužek pro výstup teplé vody ①

Na trubky zařízení se studenou vodou ○ a teplou vodou ① navíjejte těsnicí pásku **F**. Našroubujte pojistný ventil **A** nebo bezpečnostní jednotku **D** *(povinná v zemích EU, které ji vyžadují)* k trubce se studenou vodou ○ a připojte spojovací trubku pro studenou vodu. Připojte trubku vodovodního rozvodu k trubce s teplou vodou ①. Naplňte zařízení, dokud z ventilu nezačne vytékat voda.

7 ELEKTRICKÉ ZAPOJENÍ ⚠

7A V případě, že je výrobek vybaven kabelem a zástrčkou, připojte jej jednoduše do elektrické zásuvky **A**.
7B V případě, že napájecí kabel není součástí nebo není připojen k výrobku: ujistěte se, že elektrické napájení je vypnuto, odložte hlavici a prověrkněte napájecí kabel otvorem v zadní části. Připevněte dva fázové vodiče ke svorkám termostatu **B**. Uzemnění zařízení je povinné a provádí se připojením žlutozeleného vodiče ke svorce označené symbolem ⏚.

8 OVLÁDACÍ PANEL

MODEL A - MODEL B: **A** tlačítko ZAPNUTÍ / VYPNUTÍ - **B** tlačítko MODE - **C** Funkce ECO - **D** Otočný ovladač SET (nastavení času, programu a teploty) - **E** LED činnosti výrobku - **F** Funkce FAST - **G** Displej zobrazování funkcí
MODEL C: **A** tlačítko ZAPNUTÍ / VYPNUTÍ - **B** LED SHOWER READY nebo funkce FAST - **C** Funkce ECO - **D** Tlačítka pro nastavení úrovně teploty a ovládání funkcí - **E** LED úrovně teploty (40/80 °C)

9 ODSTRAŇOVÁNÍ PROBLÉMŮ

Ohledu jakékoliv informace, týkající se výrobku nebo jeho instalace si přečtěte návod nebo se obraťte na servisní službu firmy Ariston.

UPOZORNĚNÍ! Důsledně dodržujte všeobecné upozornění, platné normy pro instalaci a pokyny uvedené v návodu.

DE QUICK START INSTALLATIONSANLEITUNG

Quick Start ist eine Kurzanleitung, die die Gebrauchsanweisung nicht ersetzt. Lesen Sie aufmerksam die Gebrauchsanweisung durch, bevor Sie das Produkt installieren und verwenden.

1 ZUBEHÖR

Im Lieferumfang enthalten: **A** 1 Sicherheitsventil.
Nicht im Lieferumfang enthalten: **B** 2 Befestigungshaken (ØM10 - 80mm) - **C** 2 Dübel (ØM10 - 80mm) - **D** 1 Sicherheitsaggregat *(in einigen EU-Ländern vorgeschrieben)* - **E** 2 Anschlussschläuche - **F** Teflon - **G** Bohrer - **H** Wasserwaage.

2 VORBEREITUNG FÜR DIE INSTALLATION

Modell 30 l: eine Person
Modell 50 l - 80 l - 100 l: zwei Personen

3 POSIZIONIERUNG DES GERÄTS ⚠

Das Gerät ist so nah an den Zapfstellen wie möglich zu installieren, sodass unnötiger Wärmeverlust durch lange Rohrleitungen vermieden wird. Installieren Sie das Gerät nicht an Stellen, an denen es starkem Regen ausgesetzt ist (Zone 0; 1). Halten Sie mindestens 50 cm Abstand zwischen den Wasseranschlüssen und der Wand ein, um spätere Wartungsarbeiten zu erleichtern. Dieses Gerät kann vertikal **A** oder horizontal **B** mit nach links gerichteten Wasseranschlüssen installiert werden. Prüfen Sie, ob die ausgewählte Wand eine ausreichende Tragfähigkeit für das mit Wasser gefüllte Produkt besitzt.

4 VERWENDUNG DER MONTAGESCHABLONE

Auf der Verpackung ist das Profil des Geräts in Originalgröße und mit der genauen Position der Schlitze und Halteblügel abgebildet. Schneiden Sie dieses aus und verbinden Sie die Verbindungsstellen mit Klebestreifen.

5 BEFESTIGUNG DES GERÄTS AN DER WAND

Sobald Sie die Schablone mit einer Wasserwage ausgerichtet und die Bohrstellen angezeichnet haben, können Sie die Löcher mit einer Bohrmaschine bohren **G**. Setzen Sie ersten den Dübel **C** und dann die Haken **B** in die Löcher ein.
Befestigen Sie die Bügel an den Haken und prüfen Sie, dass sie richtig eingerastet sind.

6 WASSERANSCHLUSS ⚠

Zu- und Ablauf des Wassers sind wie folgt gekennzeichnet:
- blauer Ring für Kaltwasserzulauf ○
- roter Ring für Warmwasserablauf ①

Das Teflonband **F** an den Kaltwasserrohren ○ und Warmwasserohren ① des Geräts anbringen. Das Sicherheitsventil **A** oder das Sicherheitsaggregat **D** *(in einigen EU-Ländern vorgeschrieben)* am Kaltwasserrohr ○ anschrauben und den Kaltwasseranschlussschlauch anschließen. Das Wasserverteilerrohr der Hausanlage an das Warmwasserohr ① anschließen. Das Produkt mit Wasser befüllen, bis Wasser aus dem Hahn austritt.

7 STROMANSCHLUSS ⚠

7A Ist das Produkt bereits mit Kabel und Stecker ausgestattet, braucht es lediglich an eine Stromquelle **A** angeschlossen zu werden.
7B Kabel und Stecker sind nicht vorhanden oder noch nicht an das Gerät angeschlossen: den Strom abschalten, das Gehäuse entfernen, das Stromkabel durch das Loch im hinteren Bereich führen. Die beiden Phasen an den Klemmen des Thermostats **B** befestigen. Das Gerät muss geerdet werden. Hierzu das grün-gelbe Kabel an der mit dem Symbol ⏚ gekennzeichneten Klemme befestigen.

8 BEDIENFELD

MODEL A - MODEL B: **A** Taste ON/OFF - **B** Taste MODE - **C** Funktion ECO - **D** Drehregler SET (Einstellung Zeit, Programm und Temperatur) - **E** LED Betrieb des Produkts - **F** Funktion QUICK - **G** Anzeigedisplay der Funktionen
MODEL C: **A** Taste ON/OFF - **B** LED SHOWER READY oder Funktion FAST - **C** Funktion ECO - **D** Tasten für Temperatureinstellung und Funktionssteuerung - **E** LED Temperaturstufe (40°/80°)

9 PROBLEMLÖSUNG

Weitere Informationen zum Produkt oder zur Installation können Sie in der ausführlichen Gebrauchsanleitung nachlesen oder vom Kundendienst Ariston erfahren.

ZUR BEACHTUNG! Die allgemeinen Hinweise und geltenden bzw. in der Gebrauchsanweisung angegebenen Installationsvorschriften müssen genauestens beachtet werden.

LT GREITOS PRADŽIOS VADOVAS ĮRENGIMO INSTRUKCIJOS

Greitos pradžios vadovas yra tik įvadinis dokumentas ir netakoja naudojimosi produkto vadovo. Prieš įrengdami ir naudodami gaminį, atidžiai perskaitykite naudotojo vadovą.

1 PRIEDAI

Įeina į komplektaciją: **A** 1 saugos vožtuvas.
Neįeina į komplektaciją: **B** 2 tvirtinimo kabliai (Ø M 10–80 mm) - **C** 2 „Fischer" kaščiai (Ø M 10–80 mm) - **D** 1 apsauginis blokas *(privalomas jo reikalaujančiose ES šalyse)* - **E** 2 jungiamieji vamzdžiai - **F** teflono juostelė - **G** grąžtas - **H** spiritinis gulsčiukas.

2 ĮRENGIMAS

30 l modelis: įrengia vienas asmuo
50 l, 80 l, 100 l modeliai: įrengia du asmenys

3 PRIETAISO ĮRENGIMO VIETOS PARINKIMAS ⚠

Prietaisas turi būti įrengtas kaip įmanoma arčiau naudojimo vietos, kad būtų apribotas šilumos išsiklaidymas vamzdžiais. Neįrenkite prietaiso daug drėgmės (vandens) gaunančiose vietose (0 ir 1 zonos). Kad būtų lengviau atlikti techninę priežiūrą, turi būti užtikrintas bent 50 cm tarpas nuo sienos ir vandentiekio jungčių palikite bent 50 cm tarpą. Prietaisą galima įrengti vertikalia **A** arba horizontalia **B** padėtimi, vandentiekio jungtys turi būti kairėje pusėje. Rinkdamiesi galutinę įrengimo vietą, įsitikinkite, kad siena atlaikys gaminio svorį net kai jis pripildytas vandens.

4 ĮRENGIMO MAKETO NAUDOJIMAS

Ant išorinės pakuotės yra didelio formato prietaiso piešinys, kuriame tiksliai pavaizduotos angų ir gembių vietos. Iškirpkite piešinį ir sulijuokite galus lipniąja juostele.

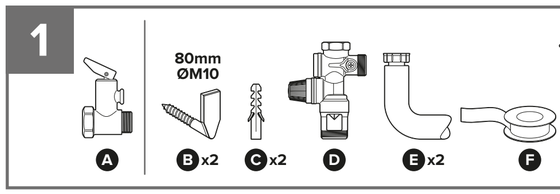
5 PRIETAISO TVIRTINIMAS PRIE SIENOS

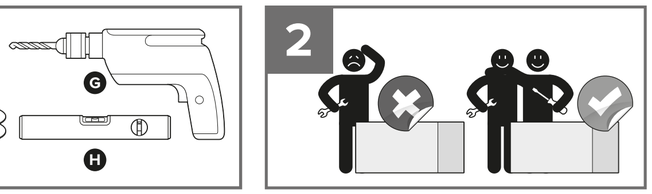
Tinkamai pridėję maketą prie sienos, išgręžkite skyles pažymėtose vietose naudodami grąžtą **G**. Į skyles įkiškite „Fischer" kaščius **C** ir tada kablius **B**.
Gembes uždėkite ant kablių ir gerai pritvirtinkite.
Užtikrinkite, kad laikikliai yra tinkamai užfiksuoti.

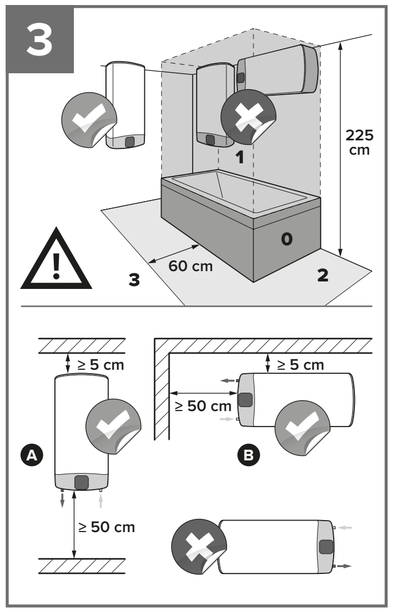
6 VANDENTIEKIO JUNGTYS ⚠

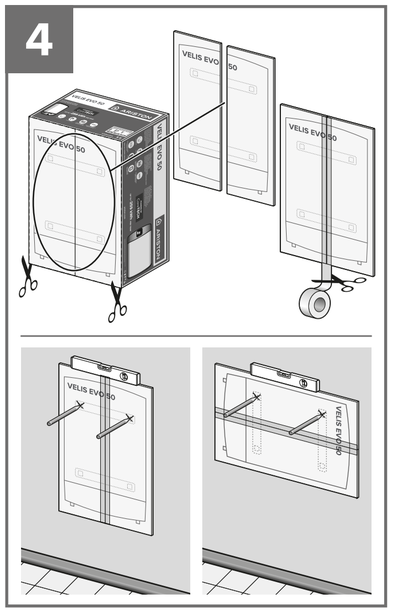
Vandens paėmimo ir išplovimo angos yra pažymėtos taip:
- mėlynas žiedelis žymi šalto vandens paėmimo angą ○
- raudonas žiedelis žymi karšto vandens išleidimo ang

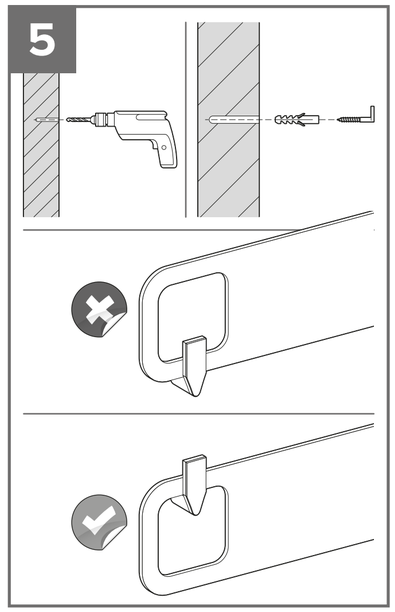
ARISTON QUICK START

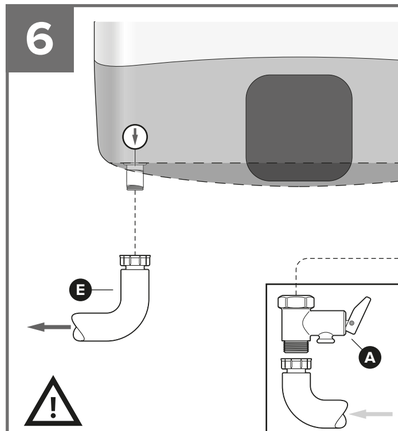


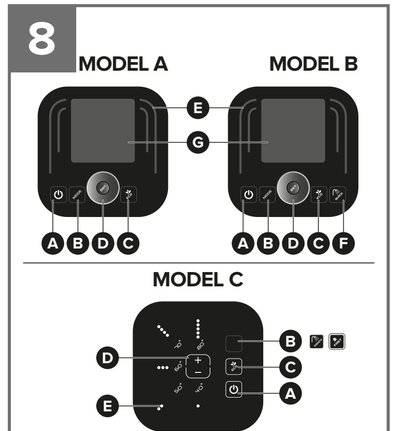


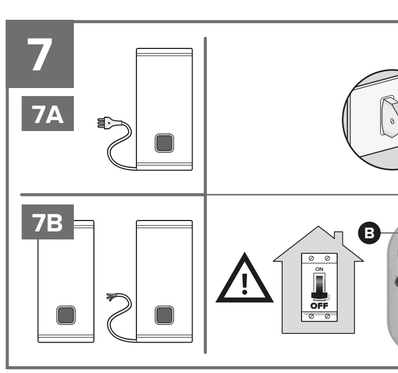


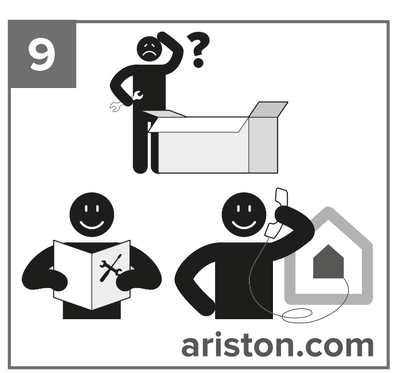












ET KIIRJUHEND PAIGALDUSJUHEND

Kiirjuhend on vastavalt süsteemile dokument ega asenda kasutusjuhendit. Enne toote paigaldamist ja kasutamist lugege kasutusjuhend tähelepanelikult läbi.

1 TARNIKUD

Komplekti kuulub: **A** 1 ohutusventiil.

Komplekti ei kuulu: **B** 2 kinnituskonksu (ØM10 - 80 mm) - **C** 2 ankurtüüblit (ØM10 - 80 mm) - **D** 1 ohutusseade *(kohustuslik seda nõudvates ELi riikides)* - **E** 2 ühendustoru - **F** Teflon-lint - **G** trell - **H** vesilood.

2 PAIGALDUSVIIS

30 l mudel: üks inimene

50 l, 80 l, 100 l mudelid: kaks inimest.

3 SEADME PAIGUTUS

Torustikus soojakao vältimiseks tuleks seade paigaldada kasutuskohale võimalikult lähedale. Ärge paigaldage seadet väga märgadesse kohtadesse (palju kokkupuudet veega, tsoonid 0 ja 1). Hooldustööde hõlbustamiseks jätke toruühenduste ja seina vahele vähemalt 50 cm. Seadme võib paigaldada kas vertikaalselt **A** või horisontaalselt **B**, toruühendused suunaga vasakule. Lõpliku asendit valides kontrollige, kas sein peab toote raskusele vastu ka siis, kui see on veega täismõõdus.

4 PAIGALDUSRAKISE KASUTAMINE

Valispabendi sisaldab seadme täismõõdus joonist, millel näidatakse ära peasein ja sulgurite täpsed asukohad. Lõigake see välja ja ühendage otsad kleeplindiga.

5 SEADME KINNITAMINE SEINA KÜLGE

Seadme kinnitamiseks ja augukohtade märkimist puurige seina augud **G**. Pange aukudesse ankurtüüblid **C**, seejärel konksud **B**.

Pange kinnituskiambrid konksude külge ja kontrollige, kas need on korralikult kinni.

6 TORUÜHENDUSED

Vee-sisse- ja väljalaskeava on märgistatud järgmiselt:

- sinine ring tähistab külma vee sisselaskeava **D**;
- punane ring tähistab kuuma vee väljalaskeava **E**.

Paigaldage seadme külma vee torule **D** ja sooja vee torule **E** Teflon-teip **F**. Kruvige külma vee toru **D** külge turvaventiil **A** või turvaseade **D** *(kohustuslik seda nõudvates ELi riikides)* ja ühendage külma vee ühendustoru. Ühendage majapidamise veevarustuse toru kuuma vee toruga **E**. Tätke seade veega, kuni vesi kraanist välja jookseb.

ELEKTRIÜHENDUSED

7A Kui seade on juba kaabli ja pistikuga varustatud, ühendage seade vooluvõrku **A**.

7B Kui seadmega ei ole juhet kaasas või see ei ole seadmega ühendatud: kontrollige, kas peatoide on välja lülitatud, eemaldage kate, pistke kaabel läbi seadme tagumises osas oleva augu. Ühendage kaks juhet termostaadi **B** kahe klemmiga. Seadme maandamine on kohustuslik: maandage seade, ühendades kollase-rohelisekirju juhtme sümboliga ⏚ tähistatud klemmiga.

8 JUHTPANEEL

MODEL A - MODEL B: **A** nupp ON/OFF - **B** nupp MODE (režiim) - **C** funktsioon ECO - **D** nupp SET (aja, programmi ja temperatuuri seadistamine) - **E** toote töörežiim LED - **F** funktsioon QUICK - **G** funktsiooni visuaalne kuva

MODEL C **A** nupp ON/OFF - **B** SHOWER READY (dušš valmis) vah funktsioon FAST (kiirfunktsioon) LED - **C** funktsioon ECO - **D** temperatuuri reguleerimise ja funktsioonikontrollnupud - **E** temperatuuri tasemeteri LED (40°/80°)

9 PROBLEEMIDE LAHENDAMINE

Kõigile tootele või paigaldusega seotud küsimustele vastamiseks lugege kasutusjuhendit või võtke ühendust Ariston-i tehnilise toega.

HOIATUS! Järgige rangelt üldisi hoiatusi, kohaldatavaid paigaldusseeskirju ja kasutusjuhendi täpseid juhiseid.

RU QUICK START (БЫСТРЫЙ СТАРТ) ИНСТРУКЦИЯ ПО УСТАНОВКЕ

QUICK START является ознакомительным документом и не заменяет руководство по эксплуатации. Внимательно прочтите руководство по эксплуатации перед установкой и использованием продукта.

1 АКСЕССУАРЫ УСТАНОВКИ

В комплекте: **A** 1 предохранительный клапан.

Не в комплекте: **B** 2 крепежных анкера (ØM10 - 80мм) - **C** 2 розетки (ØM10 - 80мм) - **D** 1 предохранительный блок - **E** 2 соединительные трубки - **F** уплотнительная лента - **G** дрель - **H** ходострый уровень.

2 РЕКОМЕНДАЦИИ К УСТАНОВКЕ

Модель 30 л: один человек

Модели 50 л - 80 л - 100 л: два человека

3 ОРИЕНТАЦИЯ ПРИБОРА

Для снижения тепловых потерь в трубопроводах устройство должно быть расположено как можно ближе к точкам разбора воды. Избегайте установки прибора в зонах, подверженных попаданию воды (зоны 0 и 1). Для обеспечения обслуживания прибора, необходимо убедиться в том, что расстояние между гидравлическими подключениями и стенкой составляет не менее 50 см. Прибор может быть установлен как вертикально **A**, так и горизонтально **B** с выводом гидравлических подключений слева. При выборе расположения прибора убедитесь в том, что стена способна выдержать вес прибора, наполненного водой.

4 ИСПОЛЬЗОВАНИЕ УСТАНОВОЧНОГО МАКЕТА

Внешняя упаковка содержит полноразмерное изображение прибора, указывающее точное положение пазов и кронштейнов. Необходимо вырезать изображение и соединить его части при помощи скотча.

5 КРЕПЛЕНИЕ ПРИБОРА К СТЕНЕ

После выравнивания макета и обозначения точек крепления, просверлите отверстия в стене при помощи дрели **G**. Вставьте дюбеля **C** в отверстия, затем вкрутите крепежные анкера **B**. Установите крепежные кронштейны на анкера и убедитесь в их правильном положении.

6 ГИДРАВЛИЧЕСКИЕ СОЕДИНЕНИЯ

Вход и выход воды имеют маркировку:

- синее кольцо для входа холодной воды **D**;
- красное кольцо для выхода горячей воды **E**.

Наверните уплотнительную ленту **F** на резьбовые соединения входа холодной ↓ и выхода горячей ↑ воды. Установите предохранительный клапан (A) или предохранительный блок **D** на вход холодной воды ↓ и соедините с соединительной трубкой подачи холодной воды. Подключите распределительную трубу контура водонагревания к выходу горячей воды ↑. Наполните бак водой до момента, когда вода потечет из водоразборного крана.

7 ЭЛЕКТРИЧЕСКИЕ СОЕДИНЕНИЯ

7A если прибор уже имеет электрический кабель и вилку - просто подключите его к электросети **A**.

7B если электрический кабель отсутствует в комплекте или не подсоединен к прибору - убедитесь, что кабель не подключен к электросети, снимите нижнюю крышку прибора и пропустите кабель через отверстие, предназначенное на задней части прибора. Соедините два провода с двумя клеммами термостата **B**. Обязательно нужно заземлить прибор: для этого соедините желто-зеленый провод к клемме, обозначенной символом ⏚.

8 ПАНЕЛЬ УПРАВЛЕНИЯ

MODEL A - MODEL B: **A** Кнопка вкл/выкл - **B** кнопка управления режимами - **C** функция ECO - **D** ручка выбора (корректировка времени, программы, и температуры) - **E** LED-индикаторы работы прибора – **F** функция QUICK - **G** LED дисплей

MODEL C: **A** Кнопка вкл/выкл - **B** функция душа или функция FAST - **C** функция ECO - **D** установка уровня температуры и управление функциями - **E** индикатор уровня температуры (40°/80°)

9 ОТВЕТЫ НА ВОПРОСЫ

При возникновении каких-либо вопросов, касающихся установки прибора, проконсультируйтесь с руководством по эксплуатации или свяжитесь со службой технической поддержки Ariston.

ВНИМАНИЕ! Строго соблюдайте основные меры предосторожности, правила установки и инструкции, указанные в руководстве по эксплуатации.

PL QUICK START INSTRUKCJA INSTALACJI

Quick Start jest tylko dokumentem pomocniczym i nie zastępuje dokumentacji technicznej dołączonej do urządzenia. Zapoznaj się z instrukcją urządzenia zanim rozpoczniesz instalację i użytkowanie produktu.

1 AKCESORIA

Dostarczane: **A** 1 zawór bezpieczeństwa.

Nie dostarczane z urządzeniem: **B** 2 haki montażowe (ØM10 - 80mm) - **C** 2 kołki montażowe (ØM10 - 80mm) - **D** 1 grupa bezpieczeństwa *(obowiązkowa w krajach UE, których wewnętrzne przepisy tego wymagają)* - **E** 2 rurki łączące - **F** taśma teflonowa - **G** wiertło - **H** poziomica.

2 ZALECENIA PRZY INSTALACJI

Model 30 l: jedna osoba

Modele 50 l - 80 l - 100 l: dwie osoby

3 POZYCJONOWANIE URZĄDZENIA

Urządzenie powinno być zamontowane możliwie blisko punktu poboru cieplej wody aby ograniczyć straty przesyłowe na instalacji pomiędzy podgrzewaczem a punktem poborowym. Nie instalować urządzenia w miejscach narażonych na zawilgocenie (strefa 0 i strefa 1). Aby ułatwić czynności serwisowe zalecane jest zostawienie co najmniej 50 cm wolnej przestrzeni pomiędzy ścianą a podłączeniami hydraulicznymi. Urządzenie może być montowane zarówno w pozycji pionowej **A** i horyzontalnej **B**. Przy montażu poziomym, króćce przyłączeniowe powinny być po stronie lewej. Należy upewnić się, że ściana jest wystarczająco wytrzymała aby utrzymać wagę urządzenia napełnionego wodą.

4 JAK SKORZYSTAĆ Z SZABLONU INSTALACYJNEGO

Opakowanie urządzenia zawiera pełnowymiarowy szablon montażowy podgrzewacza pokazujący dokładną pozycję otworów i listwy montażowych. Należy wyciąć niniejszy szablon i połączyć go taśmą.

5 MONTAŻ URZĄDZENIA DO ŚCIANY

Po wypozaznowaniu szablonu i zaznaczeniu otworów montażowych, wywierć wiertarką **G** otwory. Umieść w otworach haki montażowe **C** a następnie haki montażowe **B**.

Umieść listwę montażową w hakach upewniając się że listwa została poprawnie zagwożdżona na hakach.

6 PODŁĄCZENIE HYDRAULICZNE

Wejście/wyjście są oznaczone kolorami:

- niebieski WEJŚCIE ↓
- czerwony WYJŚCIE ↑

Zastosuj taśmę teflonową **F** na króćce zimnej ↓ i ciepłej wody ↑ urządzenia. Zamontuj zawór bezpieczeństwa **A** lub grupę bezpieczeństwa **D** *(obowiązkowa w krajach UE, których wewnętrzne przepisy tego wymagają)* na króćcu zimnej wody ↓ i połącz do zasilania wody zimnej. Podłącz króćce wyjścia gorącej wody ↑ do instalacji. Napełnij urządzenie wodą, do momentu, aż woda zacznie wypływać z kranu.

7 PODŁĄCZENIA ELEKTRYCZNE

7A Jeżeli produkt jest wyposażony w przewód zasilający, podłącz go do źródła zasilania **A**.

7B Jeżeli przewód zasilający nie jest dostarczany z urządzeniem lub nie jest podłączony do urządzenia upewnij się, że główne źródło zasilania jest odłączone. Zdejmij dolną pokrywę i przeprowadź kabel przez otwór z tyłu obudowy. Podłącz przewody do kontaktorów na termostacie **B**. Niezbędne jest uziemienie urządzenia, aby to zrobić, podłącz ŻÓŁTO/ZIELONY przewód do zacisku oznaczonego symbolem ⏚.

8 PANEL STERUJĄCY

MODEL A - MODEL B: **A** Przycisk WI/Wył - **B** Przycisk MODE - **C** Funkcja ECO - **D** Pokrętło (czas, programy, ustawienie temperatury) - **E** LED – działanie urządzenia **F** funkcja QUICK - **G** wyświetlacz cieklokrystaliczny

MODEL C **A** Przycisk WI/Wył - **B** ikona SHOWER READY lub funkcja FAST - **C** funkcja ECO - **D** ustawienie temperatury - **E** - Wskaźnik temperatury (40°/80°)

9 ROZWIĄZYWANIE PROBLEMÓW

W razie wątpliwości dotyczących instalacji lub działania urządzenia zapoznaj się z instrukcją instalacji i obsługi urządzenia lub skontaktuj się z serwisem technicznym ARISTON.

UWAGA! Bygorystycznie przestrzegać ogólnych ostrzeżeń obowiązujących przepisów instalacyjnych i zaleceń opisanych w instrukcji!

HR QUICK START UPUTE ZA INSTALIRANJE

Kratke upute (quick start) predstavljaju uvodni dokument i ne zamjenjuju priručnik. Pažljivo pročitajte priručnik prije instaliranja i uporabe ovog aparata.

1 DODACI

Isporučeni su: **A** 1 sigurnosni ventil.

Nisu isporučeni: **B** 2 kuke za fiksiranje (ØM10 - 80mm) - **C** 2 čepa Fischer (ØM10 - 80mm) - **D** 1 sigurnosni sklop *(koji je obavezan u zemljama EU gdje se traži)* - **E** 2 priključne cijevi - **F** Teflon - **G** Bušilica - **H** libela.

2 UPUTE ZA INSTALIRANJE

Model 30 l: jedna osoba

Model 50 l - 80 l - 100 l: dvije osobe

3 POSTAVLJANJE APARATA

Aparat treba postaviti što bliže mjestu korištenja kako ne bi došlo do disperzije topline u cijevima. Izbjegavati postavljanje aparata na mjestima gdje bi on jako bio izložen vodi (zona 0; 1). Radi lakšeg provođenja zahvata održavanja ostaviti najmanje 50 cm razmaka između vodovodnih spojeva i zida. Ovaj se aparat može instalirati okomito **A** ili vodoravno **B** s vodovodnim spojevima okrenutim ulijevo. Pri izboru mjesta instaliranja, provjerite je li zid dovoljno jak da može izdržati težinu aparat čak i onda kad je aparat napunjen vodom.

4 UPORABA ŠABLONE ZA MONTAŽU

Na vanjskoj strani pakiranja prikazan je profil aparata u stvarnim dimenzijama s točnim položajem otvora i nosača. Prilagodite i spojite slojeve lepljivom trakom.

5 FIKSIRANJE UREĐAJA ZA ZID

Kada postavite vodoravno šablon i označite istaknute točke za bušenje, bušite bušilicom **G**. Umetnite u otvore ovim redoslijedom: čep Fischer **C** i kuke **B**.

Postavite nosače na kuke i provjerite da li su pričvršćeni na ispravan način.

6 POVEZIVANJE NA VODOVODNU MREŽU

Ulaz i izlaz za vodu su označeni:

– plavim prstenom za ulaz hladne vode ↓

– crvenim prstenom za izlaz tople vode ↑

Nalepite lepljivu traku **F** na cevi hladne vode ↓ i tople vode ↑ uređaja. Pričvrstite sigurnosni ventil **A** ili sigurnosnu jedinicu **D** *(obavezno u zemljama EU gde se traži)* na cev hladne vode ↓ i povežite cevi za hladnu vodu. Povežite cev za domaću vodovodnu mrežu na cev hladne vode ↓. Punite proizvod dok iz slavine ne počne da izlazi voda.

7 POVEZIVANJE NA ELEKTRIČNU MREŽU

7A Ako proizvod već ima kabl i utičnicu, povežite ga jednostavno sa izvorom napajanja **A**.

7B Ako kabl za napajanje nije priložen ili nije povezan sa proizvodom: proverite da li je struja isključena, uklonite poklopac, protaknite kabl za napajanje kroz otvor na zadnjem delu. Fiksirajte dve faze za dva priključka termostata **B**. Neophodno je uzemljenje uređaja: povežite ga sa provodnikom žuto-zelenog kabla sa priključkom označenim simbolom ⏚.

8 UPRAVLJAČKA PLOČA

MODEL A - MODEL B: **A** tipka ON/OFF - **B** tipka MODE - **C** Funkcija ECO - **D** Ručica SET (podešavanje vremena, programa i temperature) - **E** LED za rad proizvoda - **F** Funkcija QUICK - **G** Zaslon za prikazivanje rada

MODEL C: **A** tipka ON/OFF - **B** LED SHOWER READY ili funkcija FAST - **C** Funkcija ECO - **D** Tipke za temperaturu i kontrola rada - **E** Led razine temperature (40°/80°)

9 RJEŠENJE PROBLEMA

Za bilo koje pojašnjenje o proizvodu ili instalaciji, pogledajte članak priručnik ili se pak obratite servisnoj službi tvrtke Ariston.

POZOR! Strogo se pridržavajte općih upozorenja, propisa o instalaciji koji su na snazi, te propisa navedenih u priručniku.

RO INSTALARE RAPIDĂ INSTRUCȚIUNI DE INSTALARE

Instalarea rapidă este doar un document introductiv și nu înlocuiește manualul. Citiți cu atenție manualul înainte de instalarea și utilizarea produsului.

1 ACCESORII

Incluse: **A** 1 supapă de siguranță.

Neincluse: **B** 2 cârlige de fixare (ØM10 - 80mm) - **C** 2 dibluri Fischer (ØM10 - 80mm) - **D** 1 unitate de siguranță *(obligatorie în țările din UE care prevăd acest lucru)* - **E** 2 racorduri - **F** bandă de teflon - **G** burghiu - **H** nivelă cu bulă de aer.

2 METODA DE INSTALARE

Modelul de 30 l: o singură persoană

Modelele de 50 l - 80 l - 100 l: două persoane

3 POZIȚIONAREA APARATULUI

Aparatul trebuie amplasat cât mai aproape de locurile de utilizare, pentru a limita dispersia căldurii de-a lungul conductelor. Evitați instalarea produsului în zone foarte expuse la apă (zonele 0 și 1). Pentru a facilita efectuarea lucrărilor de întreținere, lăsați un spațiu de cel puțin 50 cm între punctele de racordare a conductelor și perete. Aparatul poate fi montat vertical **A** sau orizontal **B**, cu punctele de racordare a conductelor orientate spre dreapta. Atunci când alegeți poziția finală de montare, asigurați-vă că peretele poate susține greutatea produsului, chiar și atunci când acesta din urmă este umplut cu apă.

4 UTILIZAREA SCHEMEI DE INSTALARE

Ambalajul extern conține o schemă la scară de 1:1 a instalației care arată poziția exactă ale fanteler și consolelor. Decupați schema și lipiți capetele cu bandă adezivă.

5 MONTAREA APARATULUI PE PERETE

După stabilirea nivelului de montare folosind schema și marcarea punctelor de găurire, realizați găurile folosind burghiul **G**. Introduceți diblurile Fischer **C** în găuri și apoi cârligele **B**.

Amplasați consolele de fixare pe cârlige și asigurați-vă că sunt fixate corespunzător.

6 PUNCTELE DE RACORDARE

Punctele de intrare și de ieșire a apei sunt marcate după cum urmează:

- inel albastru pentru intrarea apei reci ↓
- inel roșu pentru ieșirea apei calde ↑

Aplicați banda de teflon **F** pe punctele de apă rece ↓ și de apă caldă ↑ ale aparatului și pe cele de apă caldă ↑. Înfiletați supapa de siguranță **A** sau unitatea de siguranță **D** *(obligatorie în țările din UE care prevăd acest lucru)* pe conducta de apă rece ↓ și conectați racordul pentru conducta de apă rece. Conectați conducta de distribuție a apei din circuitul domestic la conducta de apă caldă ↑. Umpleți produsul până ce de la robinet curge apă.

7 CONEXIUNI ELECTRICE

7A Dacă produsul este deja echipat cu un cablu și o fișă de conectare, conectați produsul la o sursă de alimentare cu energie electrică **A**.

7B În cazul în care cablul de alimentare nu este prezent sau nu este conectat la produs: asigurați-vă că sursa de alimentare este deconectată, îndepărtați capacul și treceți cablul prin orificiul situat în partea din spate a produsului. Conectați cele două cabluri la cele două borne ale termostatului **B**. Este obligatoriu să realizați împământarea aparatului: efectuați operațiunea prin conectarea cablului galben-verde la borna marcată cu simbolul ⏚.

8 CONTROLER TABLOU

MODEL A - MODEL B: **A** buton ON/OFF (BKT./IEȘIT) - **B** buton MODE - **C** funcția EKO - **D** butoane SET (podesire ceas, programe și temperatură) - **E** LED afișaj funcționare aparat - **F** Funcția QUICK - **G** Afișaj vizualizare funcții

MODEL C: **A** buton ON/OFF - **B** LED funcție SHOWER READY sau funcția FAST - **C** butoane pentru controlul temperaturii și funcțiilor - **E** LED nivel temperatură (40°/80°)

9 SOLUȚIONAREA PROBLEMELOR

Pentru orice nelămuriri privind produsul sau modul de instalare a acestuia, consultați manualul complet sau contactați serviciul de asistență tehnică Ariston.

ATENȚIE! Respectați întocmai avertizările generale, regulile de instalare aplicabile și instrucțiunile specifice în manual.

BG QUICK START ИНСТРУКЦИИ ЗА ИНСТАЛИРАНЕ I

Бърз старт (quick start) е уводна инструкция и не заменя наръчника. Прочетете внимателно наръчника, преди да пристъпите към инсталирането и ползването на уреда.

1 ПРИНАДЛЕЖНОСТИ

В комплекта: **A** 1 предпазен клапан.

Извън комплекта: **B** 2 фиксиращи винта (ØM10 - 80mm) - **C** 2 дюбела Fischer (ØM10 - 80mm) - **D** 1 система от предпазители *(задължителна за страните от ЕС, които го изискват)* - **E** 2 свързващи тръби - **F** Тефлонова лента - **G** Бормашина - **H** Либела.

2 НАЧИН НА СВЪРЗВАНЕ

Модел 30 l: за един човек

Модел 50 l - 80 l - 100 l: за двама души

3 РАЗПОЛОЖЕНИЕ НА УРЕДА

Уредът трябва да бъде разположен възможно най-близо до мястото на ползване, за да се ограничат топлинните загуби по тръбите. Избягвайте да инсталирате уреда на места, силно изложени на контакт с вода (зона 0; 1). За да улесните извършването на техническото обслужване, трябва да оставите поне 50 см разстояние между водопроводните връзки и стената. Този уред може да бъде инсталиран вертикално **A** или хоризонтално **B** с обърнати наляво водопроводни връзки. При избора на разположение проверете дали стената е подходяща да издържи тежестта на уреда и когато е пълен с вода.

4 ИЗПОЛЗВАНЕ НА ШАБЛОНА ЗА МОНТАЖ

На външната опаковка е изобразен в реални размери чертеж на уреда с точното разположение на захватите и скобите. Изрежете и съединете по пъзбовете със скоч.

5 МОНТИРАНЕ НА УРЕДА НА СТЕНА

След като нивелирате и отбележите посочените точки за пробиване, пробийте с бормашината **G** отворите. Вкарайте в дупките последователно дюбел Fischer **C** и винтовете **B**.

Окачете захватите за винта, като се уверите, че са пълнати правилно.

6 СВЪРЗВАНЕ ВЪВ ВОДОПРОВОДНАТА МРЕЖА

Отворите за входящата и изходящата вода са отбелязани със:

- син пръстен за входяща студена вода ↓
- червен пръстен за изходяща топла вода ↑

Залепете тефлонова лента **F** на тръбата за студена вода ↓ и топла вода ↑ на уреда. Завийте предпазния клапан **A** или предпазителите **D** *(задължителни за страните от ЕС, които го изискват)* към тръбата за студена вода ↓ и свържете със съединителната тръба за студена вода. Свържете тръбата на жилищната водопроводна инсталация с тръбата за топла вода ↑. Напълнете уреда до момента, в който от чешмата започне да тече вода.

7 СВЪРЗВАНЕ В ЕЛЕКТРИЧЕСКАТА МРЕЖА

7A В случай че уредът е снабден с шнур и щепсел, просто го свържете със захранването **A**.

7B В случай че захранващият кабел не е наличен или не е свързан с уреда: уверете се, че захранването е изключено, отстранете капачката, прокарайте захранващия кабел през отвора на задната страна. Свържете двете фази с двата входа на термостата **B**. Обавезно е заземяването на уреда е задължително и се извършва чрез свързване на жълто-зеления кабел с входа, означен със символа ⏚.

8 КОНТРОЛЕН ПАНЕЛ

MODEL A - MODEL B: **A** бутон ON/OFF (ВКЛ./ИЗКЛ) - **B** бутон MODE - **C** функция EKO - **D** Ръчка SET (настройка на време, програма и температура) - **E** LED-функционален индикатор на уреда - **F** Функция QUICK - **G** Дисплей за визуализация

MODEL C: **A** бутон ON/OFF - **B** LED функция SHOWER READY или функция FAST - **C** функция EKO - **D** бутони за ниво на температурата и контрол на функциите - **E** Led ниво на температурата (40°/80°)

9 ОТСТРАНЯВАНЕ НА ПРОБЛЕМИ

За всякакви разяснения относно уреда или инсталирането му прегледайте пълния наръчник или се обърнете към сервиза за поддръжка на Аристон.

ВНИМАНИЕ! Изпълнявайте стриктно общите указания, действащите правила за инсталиране и указаните в наръчника правила.

AR QUICK START تعليمات التركيب العربية

تُعد "Quick Start" نشرة تمهيدية وليس دليل التعليمات. اقرأ الدليل بعناية قبل تركيب هذا الجهاز واستخدامه.

1 الملحقات

المزودة: **A** 1 صمام أمان.

غير المزودة: **B** 2 حلقات تثبيت (ØM10 - 80 ملم) - **C** 2 مقابس فيتر (ØM10 - 80 ملم) - **D** 1 وحدة السلامة *(إلزامية في دول الاتحاد الأوروبي التي تتطلب ذلك)* - **E** 2 أنابيب توصيل - **F** شريط تفلون - **G** مثقب - **H** ميزان تسوية كحولي.

2 طريقة التركيب

موديل "30 l": شخص واحد

الموديلات "50 l - 80 l - 100 l": شخصين

3 وضع الجهاز

يجب وضع الجهاز في أقرب نقطة استخدام ممكنة وذلك للحد من تبديد الحرارة على طول الأنابيب. تجنب تركيب الجهاز في المناطق المعرضة بشكل كبير للمياه (المناطق "0" و "1"). لتسهيل عمليات الصيانة، اترك مسافة لا تقل عن 50 سم بين وصلات السباكة والجدار. يمكن تركيب هذا الجهاز إما عمودياً **A** أو أفقياً **B** مع وصلات السباكة الموجهة نحو اليسار. عند اختيار الموضع النهائي، تأكد أن الجدار قادر على تحمل وزن المنتج حتى عندما يمتلئ هذا المنتج بالمياه.

4 استخدام تركيب دعامة التثبيت

يحتوي الغلاف الخارجي على رسم بالحجم الكامل للجهاز يوضح الموضع الصحيح للفتحات والدعامات. اقطع الرسم وقم بتجميع أطرافه باستخدام شريط لاصق.

5 تثبيت الجهاز في الجدار

بعد تسوية الثقوب وتحديد نقاط ثقوب واضحة، قم بعمل ثقوب في الجدار باستخدام المثقب **G**. أدخل مقابس **C** في الثقوب ثم ضع الخطافات **B**.

ضع دعامات التثبيت على الخطاف وتأكد أنه تم تثبيتهم بشكل صحيح.

6 وصلات السباكة

يتم وضع علامة على مدخل ومخرج المياه كالتالي:

- دائرة زرقاء لمدخل المياه الباردة ↓
- دائرة حمراء لمخرج المياه الساخنة ↑

ضع شريط التفلون **F** على أنابيب المياه الباردة ↓ وأنابيب المياه الساخنة ↑ للجهاز. ثبت صمام الأمان **A** أو وحدة السلامة **D** *(إلزامية في دول الاتحاد الأوروبي التي تتطلب ذلك)* باستخدام مسامير لولبية على أنبوب المياه الباردة ↓ ووصل أنبوب توصيل المياه الباردة ثم بتوصيل أنبوب توزيع المياه للدائرة المنزلية بأنبوب المياه الساخنة ↑. امأ، المنتج حتى تخرج المياه من الصنبور.

7 التوصيلات الكهربائية

7A إذا كان المنتج مزود بالفعل بكابل وقابس، فم ببساطة بتوصيله بمصدر التيار الكهربائي **A**.

7B إذا كان كابل الطاقة غير متواجد أو لم يتم توصيله بالمنتج: تأكد أن مصدر الطاقة الرئيسية قد إيقافها، أزل الغطاء ثم مرر الكابل من خلال الفتحة المتواجدة في الجزء الخلفي. وصّل السلكين بنهايتي منظم الحرارة **B** من الواجب عمل توصيلات أرضية الجهاز: نفذ العملية من خلال توصيل السلك الأخضر والأصفر بالأطراف المزودة عليها الرمز ⏚.

8 لوحة التحكم

MODEL A - MODEL B: **A** - زر التشغيل/الإيقاف "ON/ OFF" - **B** - زر الوضع "MODE" - وظيفة **C** ECO - زر الضبط (ضبط الوقت والبرنامج ودرجة الحرارة) - **E** مصباح تشغيل المنتج - **F** - وظيفة سريعة - **G** - وظيفة شاشة العرض

MODEL C زر التشغيل/ الإيقاف "ON/ OFF" **A** صمام وظيفة "SHOWER READY" أو "FAST" وظيفة ECO **C** - أزرار مستوى درجة الحرارة والتحكم في الوظائف **D** - مصمام مستوى درجة الحرارة (40 درجة / 80 درجة) **E**

9 حل المشاكل

للحصول على أي توضيحات متعلقة بالمنتج أو طريقة تركيبه، راجع الدليل الكامل أو اتصل بخدمة المساعدة الفنية أريستون "Ariston".

تنبيه! راقب بدقة التحذيرات العامة، وقواعد التركيب المعمول بها والتعليمات المحددة في الدليل.

TR HIZLI BAŞLAMA MONTAJ TALİMATLARI

Bu hızlı başlama dökümanı sadece özet bilgi içerir ve hiçbir şekilde kullanım kılavuzu yerine geçmez. Ürünün kurulumuna ve kullanımına başlamadan önce kullanım kılavuzunu dikkatlice okuyunuz.

1 AKSESUARLAR

Beraberinde verilenler: **A** Emniyet valfi.

Beraberinde verilmeyenler: **B** sabitleme askıları (ØM10 - 80mm) - **C** 2 Adet Fischer tapası - **D** 1 Adet Emniyet Ünitesi *(AB ülkelerinde bulunması zorunludur)* - **E** 2 Adet bağlantı borusu - **F** Teflon bant - **G** matkap - **H** su terazisi.

2 KURULUM AMACI

30 l modelo: Bir kişi

50 l - 80 l - 100 l modelleri: iki kişi

3 CİHAZIN KONUMLANDIRILMASI

Borulardan geçen sıcak havanın dağılımını önlemek açısından cihaz mümkün olduğunca kullanım alanına yakın bir noktada konumlandırılmalıdır. Ürünü yoğun bir şekilde suya maruz kalacağı alanlardan (0 ve 1. Bölgeler) uzak bir yerde kurmaya özen gösterin. Cihazın bakımlarının yapılmasını kolaylaştırmak için duvarla tesisat borularının arasında enaz 50 cm'lik bir boşluk bırakın. Bu cihaz gerek dikey **A** ve gerekse yatay **B** olarak sola doğru yönlendirilmiş tesisat boruları ile monte edilebilir. Cihazın monte edileceği konumu belirlerken kurulacağı duvarın gerek cihaz susuz ve gerekse su doluyken cihaz taşıyabilecek sağlamlıkta olmasına dikkat edin.

4 KURULUM ŞEMASININ KULLANIMI

Harici ambalaj içinde monte edilecek deliklerin ve direklerin tam yerini gösteren gerçek ebatlı bir çizim bulunmaktadır. Bunu keserek yapışkanlı bir bantla uçlarından birleştirin.

5 CİHAZIN DUVARA MONTE EDİLMESİ

Mastar şemayı yerleştirip gösterilen delik yerlerini işaretledikten sonra matkabı **G** kullanarak duvarda delik açın. Fischer tapaları **C** açtığınız deliklere monte ederek cengelleri **B** takın.

6 TESİSAT BAĞLANTILARI

Su giriş ve çıkışları aşağıdaki şekilde işaretlenmiştir:

- Soğuk su girişi için Mavi halka ↓
- Sıcak su çıkışı için kırmızı halka ↑

Teflon bantı **F** cihazın soğuk su borularına ↓ ve sıcak su borularına ↑ uygulayın. Emniyet valfini **A** ya da emniyet ünitesini **D** *(AB ülkelerinde bulunması zorunludur)* soğuk su borusuna ↓ vidalayın ve soğuk su bağlantı borusuna irtibatlayın. Bulundığunuz meklân içindeki su şebekesinin dağıtım borusunu sıcak su borusuna ↑ bağlayın. Cihazı musluktan su gelinceye kadar suyla doldurun.

7 ELEKTRİK BAĞLANTILARI

7A Ürünü çalıştırmak için üzerinde mevcut bir enerji kablosu ve fiş bulunuyorsa bunu bir enerji kaynağına **A** takmanız yeterli olacaktır.

7B Eğer ürünle birlikte bir kablo ya da fiş verilmemişse; şalterin kapalı olduğundan emin olun. Kabı açın ve kabloyu arkada bulunan delikten geçirin. İki kabloyu termostatın **B** iki terminaline bağlayın. Cihazın topraklanması şarttır; Bu işlemi sarı-yeşil kabloyu ⏚ sembolü ile işaretlenmiş terminale bağlayarak yerine getirin.

8 KONTROL PANELİ

MODEL A - MODEL B: **A** AÇMA/KAPAMA düğmesi - **B** MOD düğmesi - **C** ECO özelliği - **D** AYAR düğmesi (zaman, program ve ısı ayarı) - **E** Ürünün çalışma LEDİ - **F** HIZLI ÇALIŞTIRMA özelliği - **G** Özellik görüntüleme ekranı

MODEL C **A** AÇMA/KAPAMA düğmesi **B** DUŞ HAZIR ya da HIZLI ÖZELLİK LEDİ - **C** ECO özelliği - **D** ısı seviyesi ayarlama ve özellik kontrol düğmeleri - **E** ısı seviyesi LEDİ (40°/80°)

9 SORUNLARIN GİDERİLMESİ

Ürün ya da kurulumla ilgili merak ettikleriniz için kullanım kılavuzunu dikkatlice okuyun ya da Ariston Teknik Destek Birimine ulaşın.

ÖNEMLİ NOT! Cihazın kurulum ve kullanmayla ilgili genel uyarılara, kurulum talimatlarına ve bu kullanım kılavuzunda belirtilen hususlara titizlikle uymanızı tavsiye ederiz.

SK QUICK START POKYNY PRE INŠTALÁCIU

Quick start je dokument, ktorý slúži na oboznámenie sa so zariadením a nenahrádza návod k tomuto zariadeniu. Pred zahájením inštalácie a používaním výrobku si pozorne prečítajte návod.

1 PRÍSLUŠENSTVO

Štandardná výbava: **A** 1 poistný ventil.

Mimoriadna výbava: **B** 2 upevňovacie háčiky (Ø M10 - 80 mm) - **C** 2 hmoždinky typu Fischer (Ø M10 - 80 mm) - **D** 1 bezpečnostná jednotka *(povinná v krajinách EÚ, ktoré ju vyžadujú)* - **E** 2 spojovacie rúrky - **F** teflónová páska - **G** Vŕtačka - **H** Vodováha.

2 POTREBNÝ POČET OSÔB

Model 30 l: jedna osoba

Model 50 l - 80 l - 100 l: dve osoby

3 UMIESTNENIE ZARIADENIA