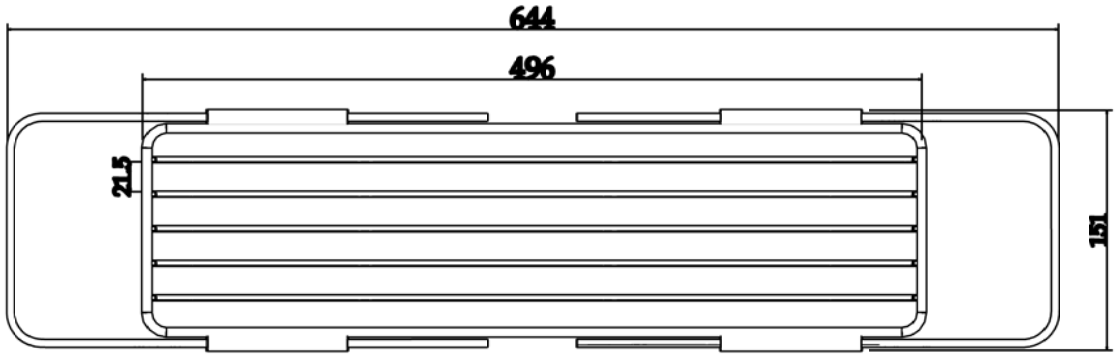
644
496
21.5
151

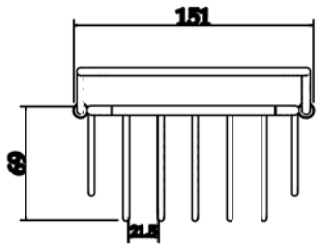
151
69
21.5

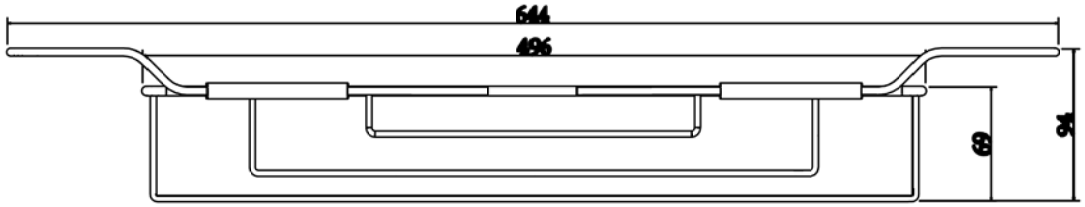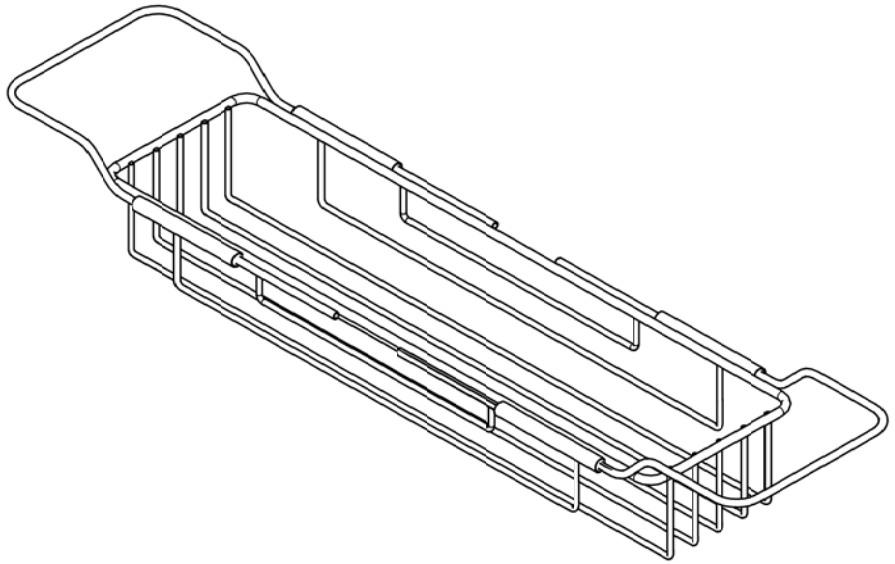
644
496
69
94