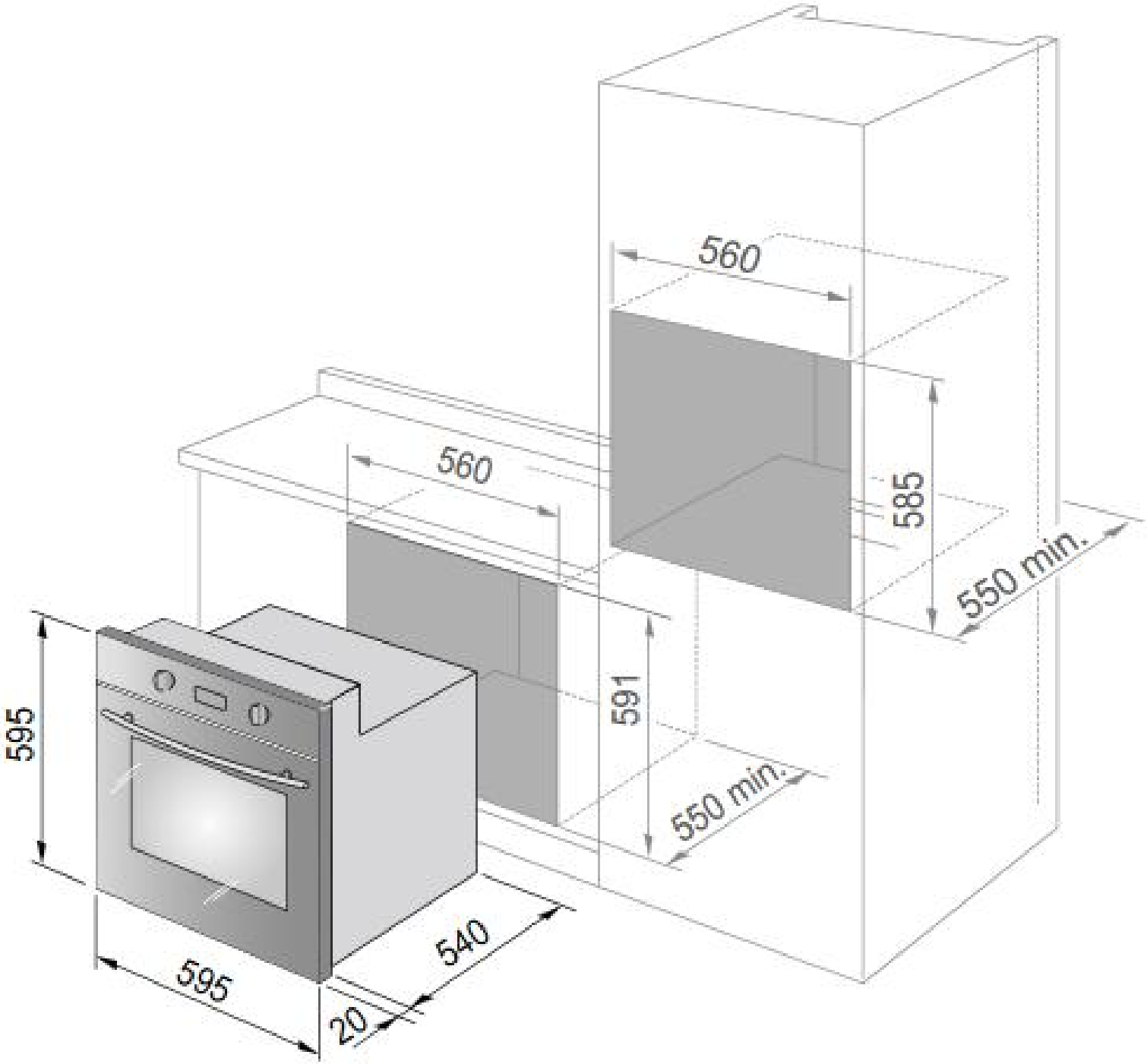
560
560
585
550 min.
591
550 min.
595
595
540
20