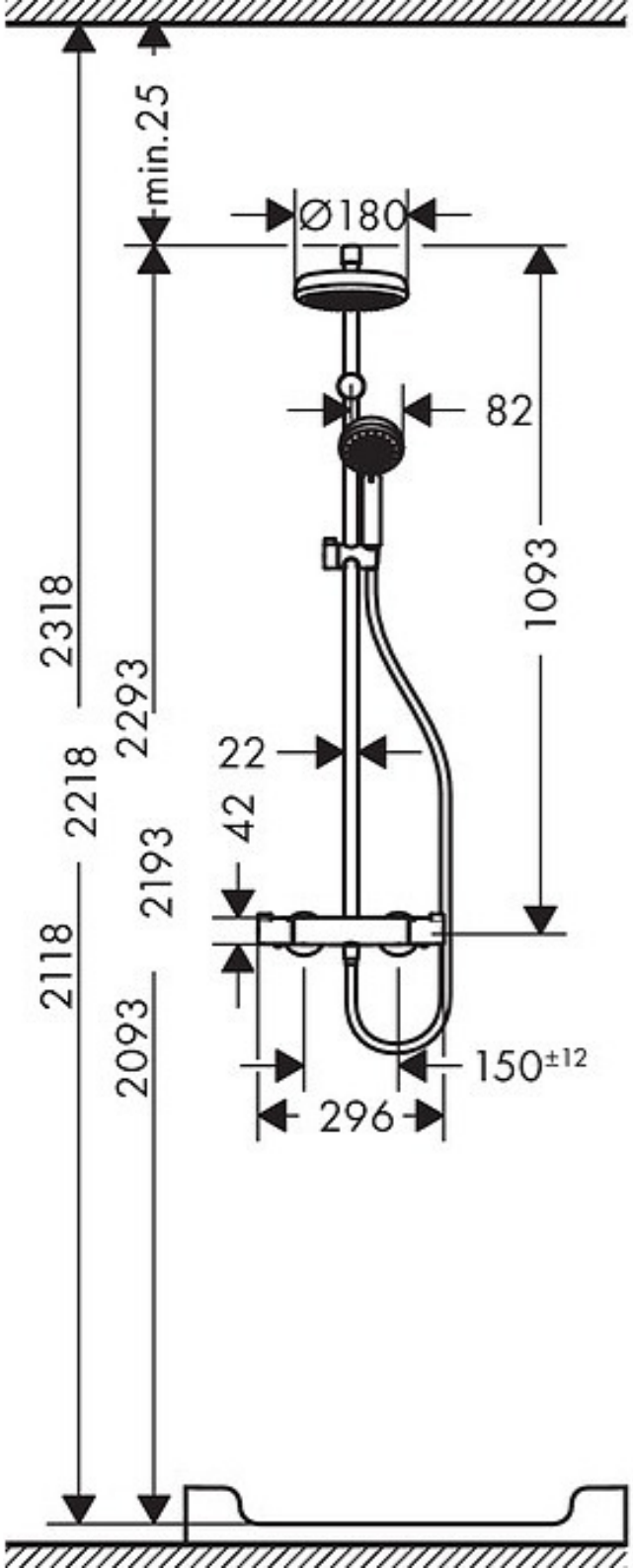
min.25
Ø180
82
2318
2293
1093
22
2218
42
2193
2118
2093
150±12
296

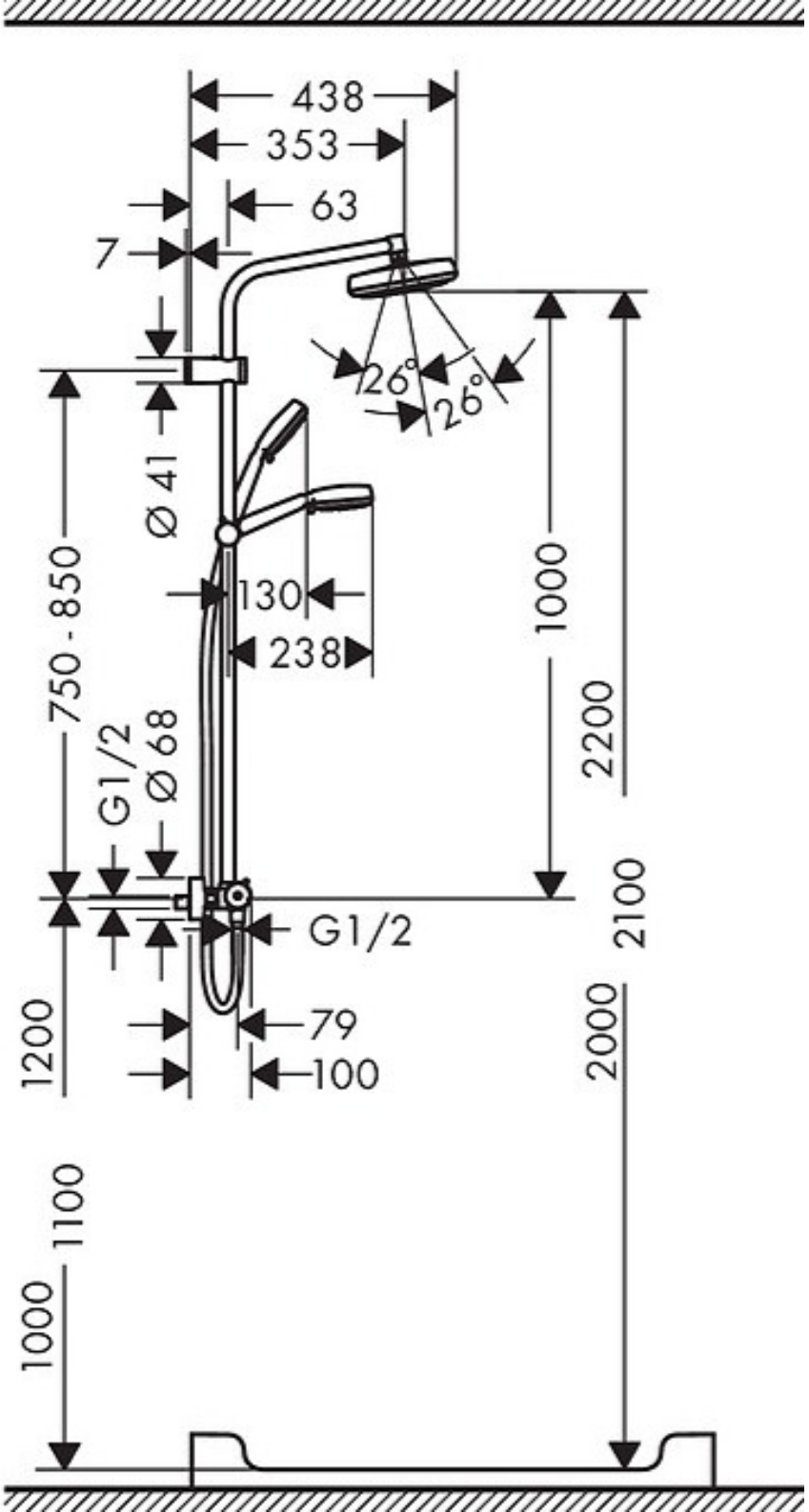
438
353
63
7
26°
26°
Ø 41
750 - 850
130
238
1000
2200
G1/2
Ø 68
G1/2
2100
1200
79
100
2000
1100
1000