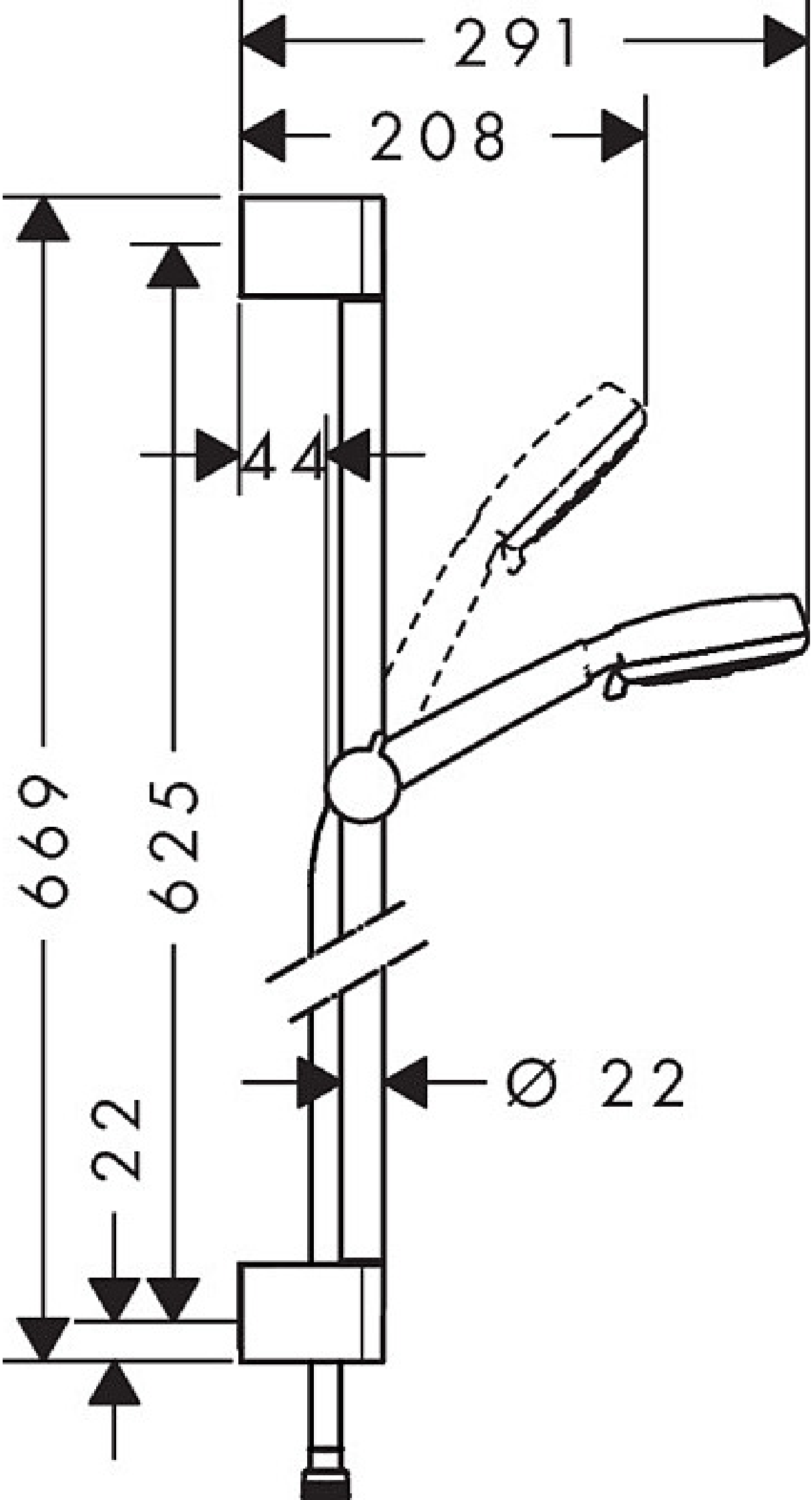
291
208
44
669
625
22
Ø 22